Junona Line K24-D1D1S/40/82 Moduł A,A+A1,G,G+A1

A	B	C		D
1	K24-024	396	570	3/3
2	K24-032	396	140	3/3

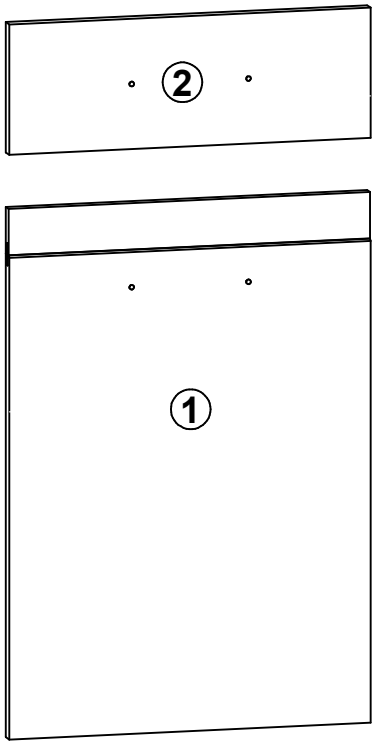

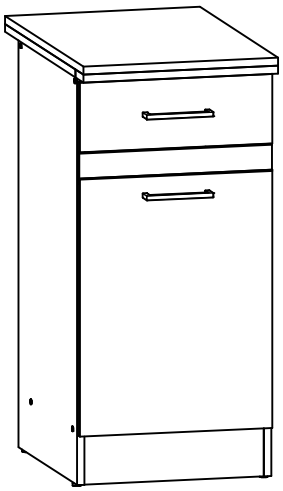

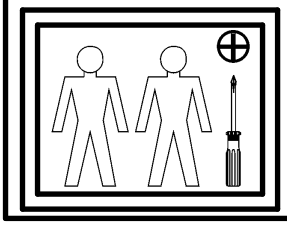

1

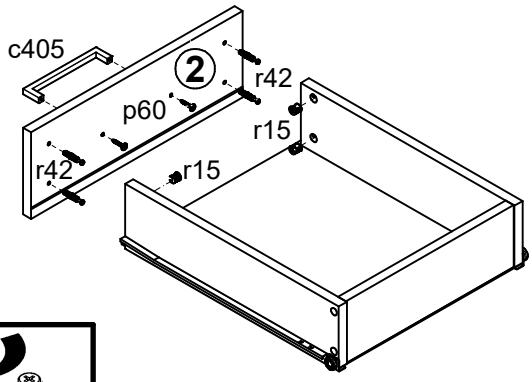

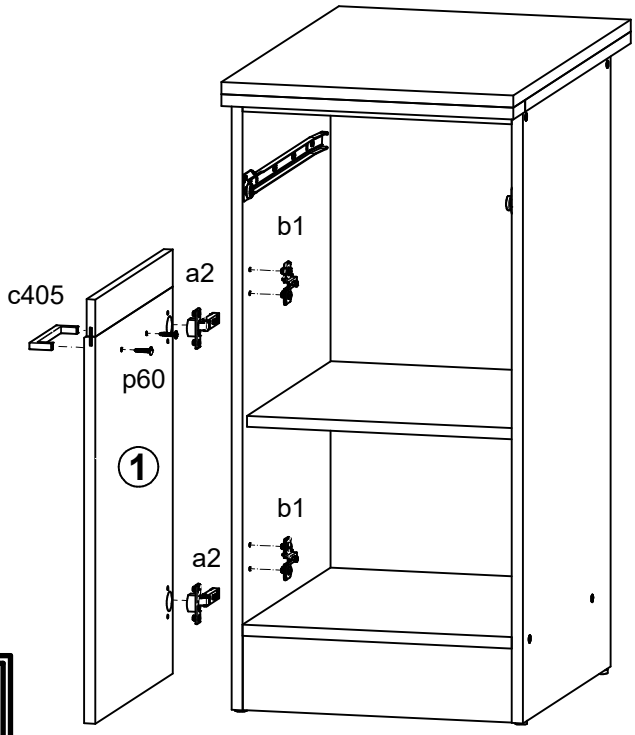

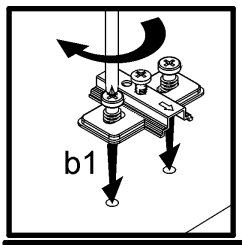

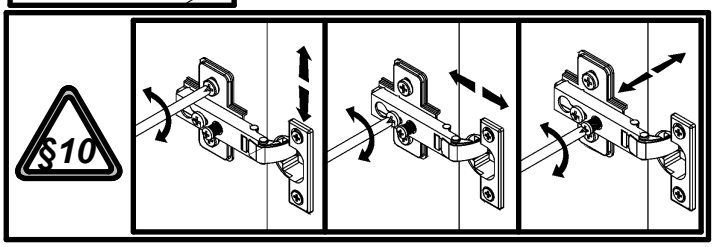

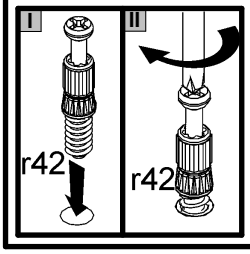

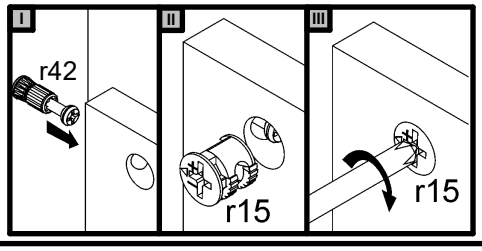

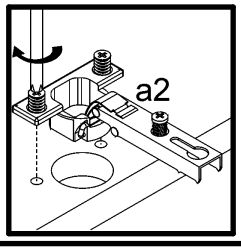

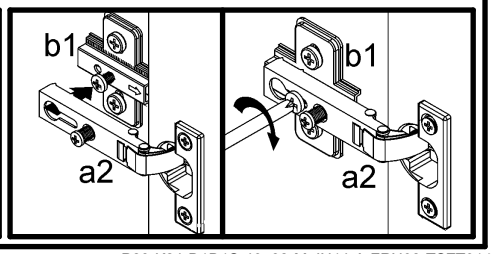

Junona Line K24-D1D1S/40/82 Moduł A , A + A1

A	B	C	D
Moduł A , A + A1			
1	K22-906	715	393	1/3
2	K22-922	406	342	1/3
3	K24-103	820	450	1/3
4	K24-104	820	450	1/3
6	K24-307	369	450	1/3
7	K24-308	368	430	1/3
8	K24-411	369	70	2/3
9	K24-412	369	70	2/3
10	K24-413	369	100	2/3
11	K24-501	400	100	2/3
12	K24-502	400	100	2/3
13	ZS3-5527	314	100	2/3
Moduł A + A1				
5	K24-203	400	600	1/3

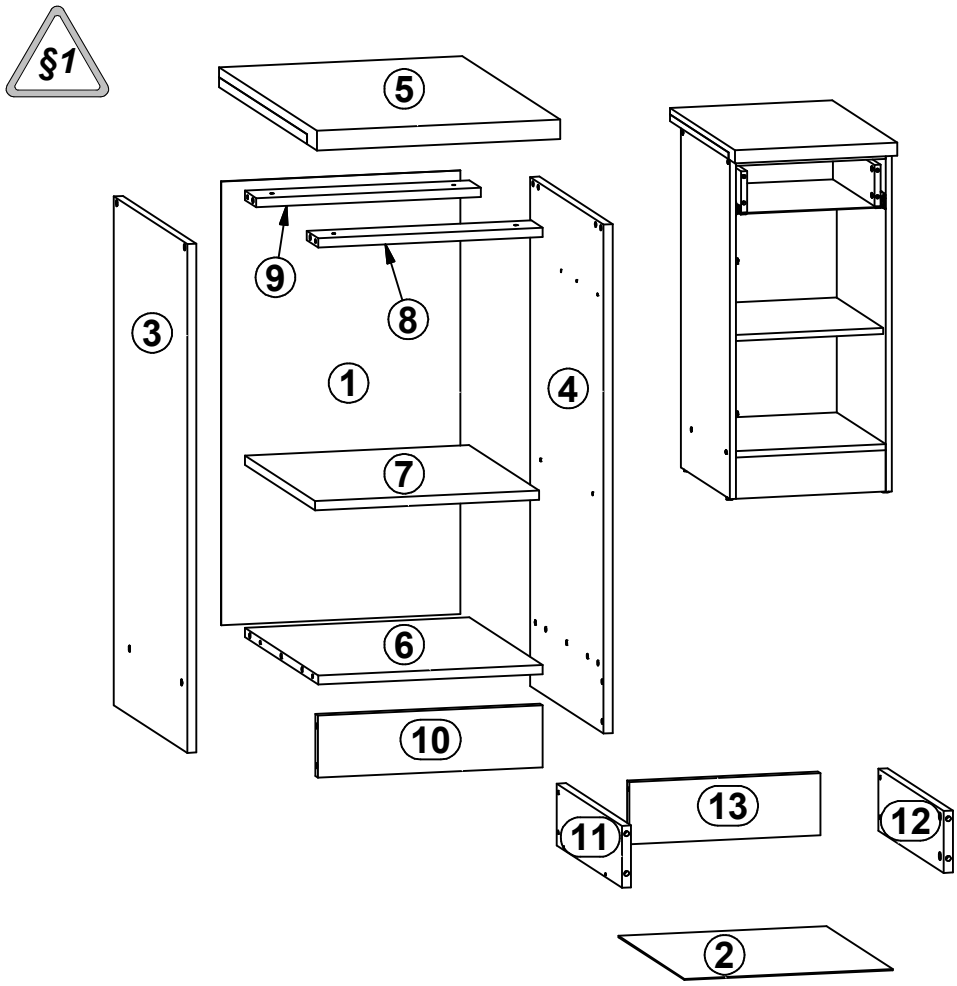

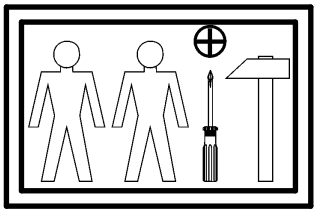

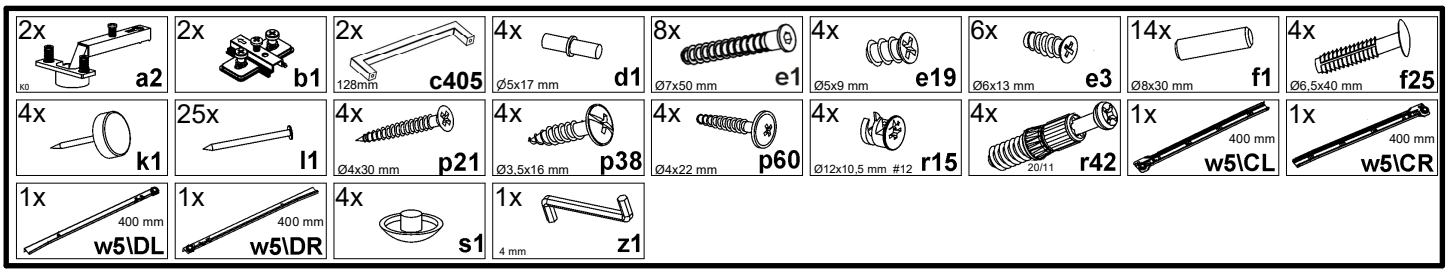

1

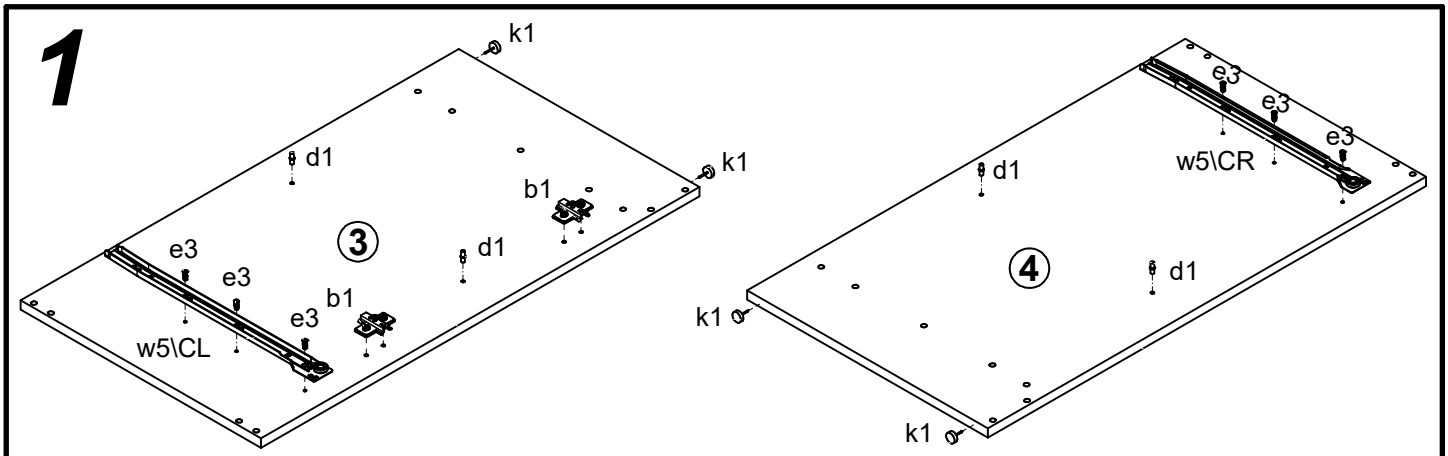

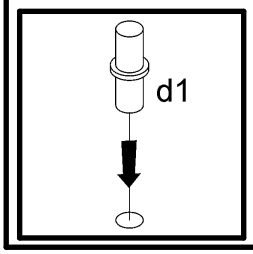

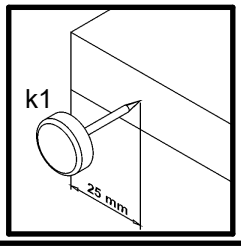

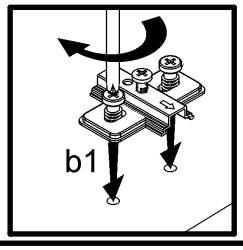

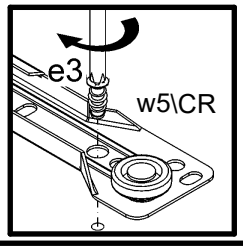

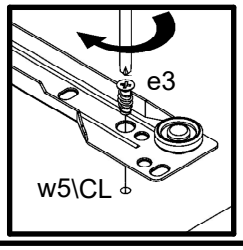

2

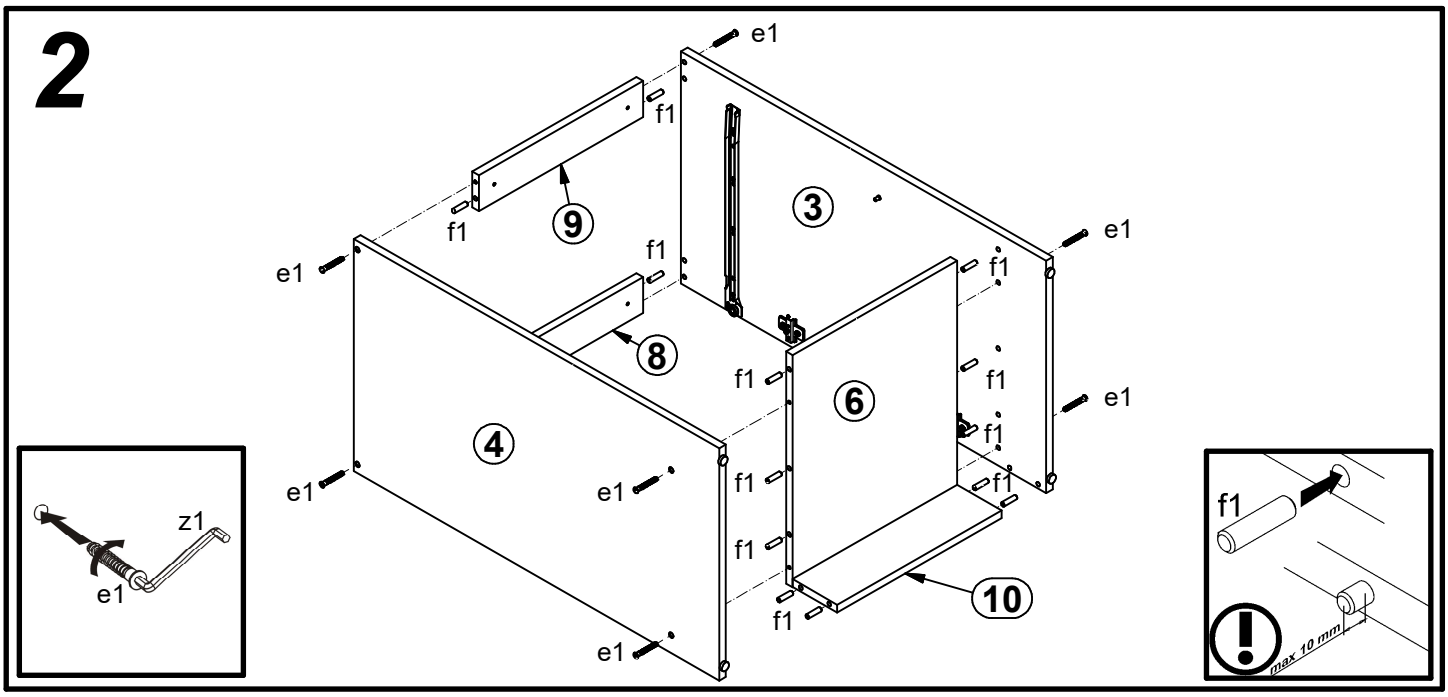
e1
f1
9
3
8
6
4
10
z1
max 10 mm

3

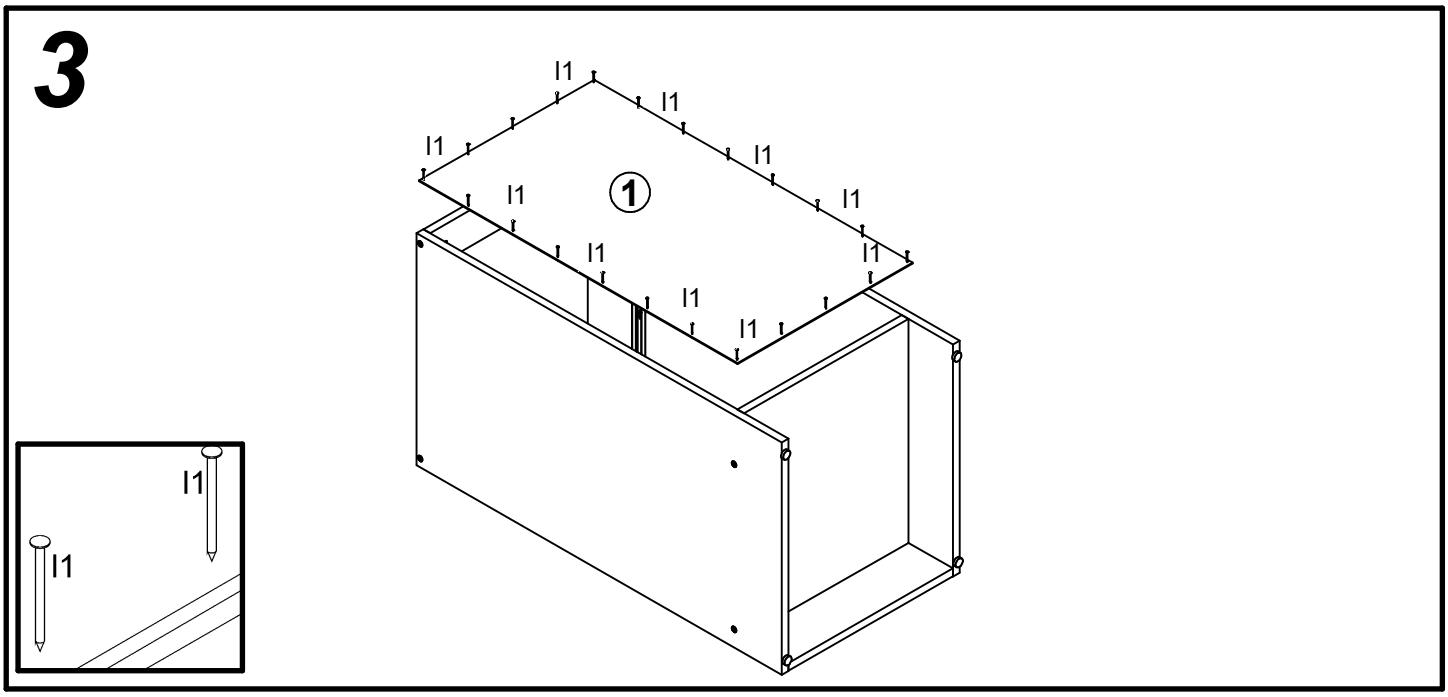
l1
1

4

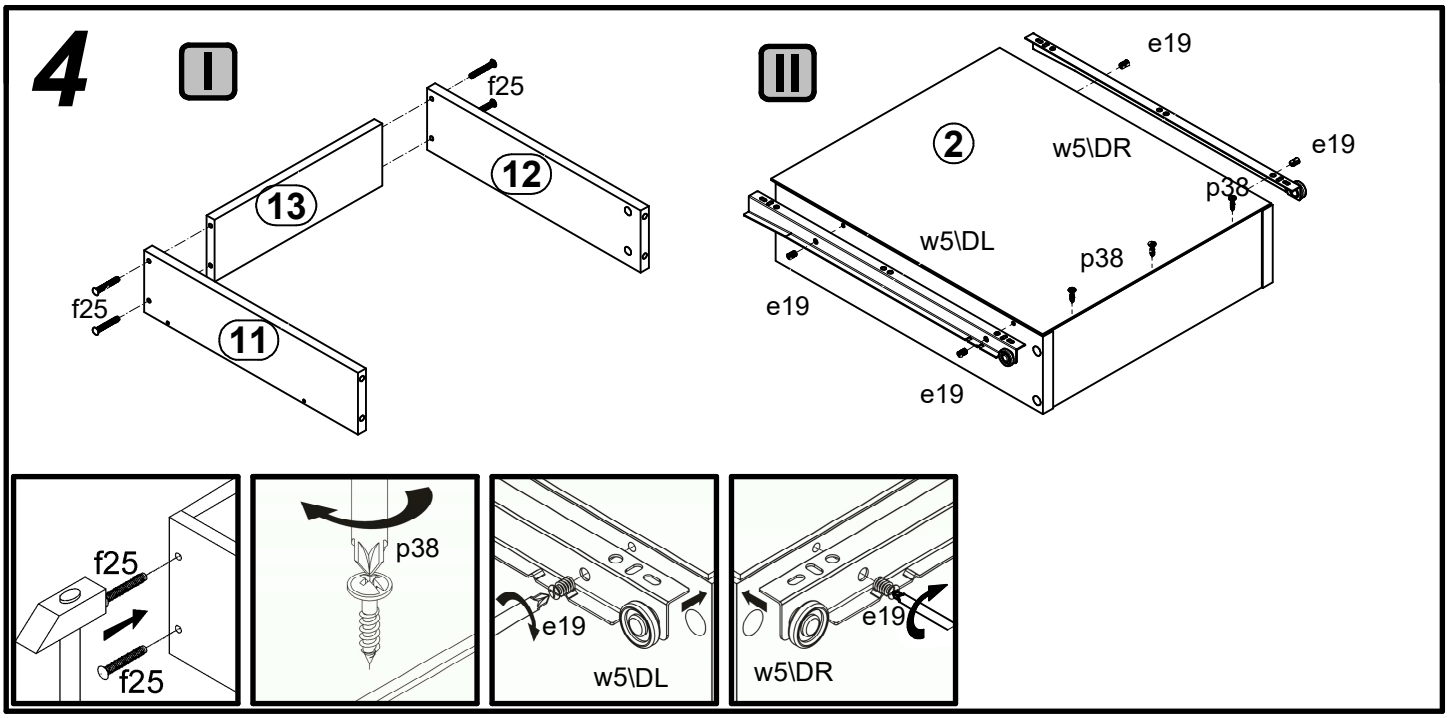
I
II
f25
12
13
11
e19
2
w5\DR
p38
w5\DL
p38
e19
e19
f25
f25
p38
e19
w5\DL
e19
w5\DR

5

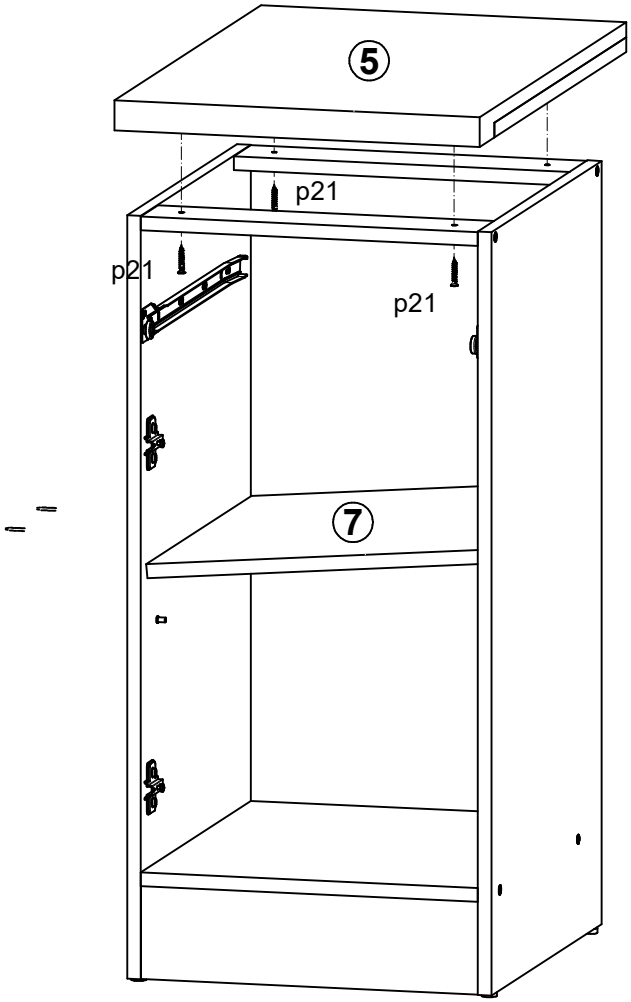

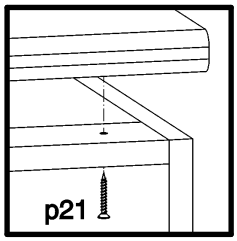

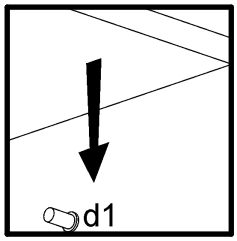

Junona Line

K24-D2D/60/82 Moduł B , B + A2

A	B	C		D
K24-D2D/40/82				
1	K24-026	296,	713,	3/3
2	K24-027	296,	713,	3/3
Moduł B , B + A2				
1	K24-026	296,	713,	2/2
2	K24-027	296,	713,	2/2

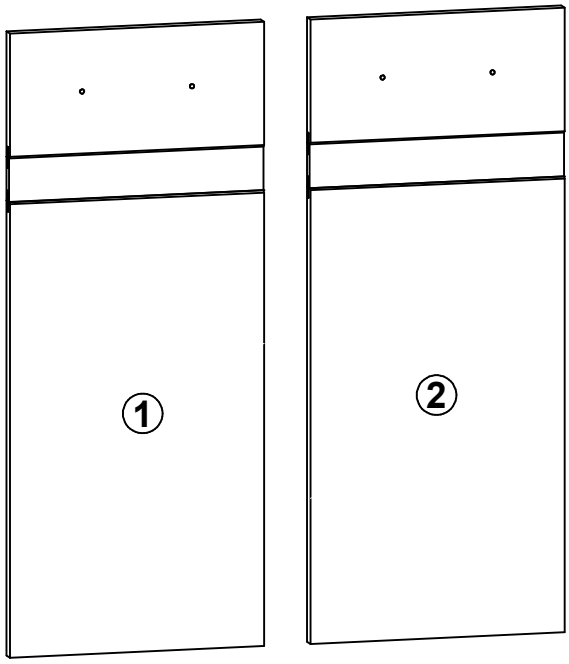

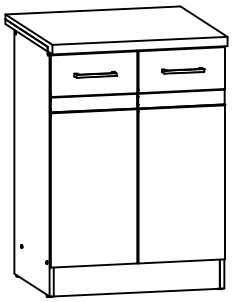

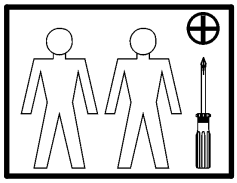

1

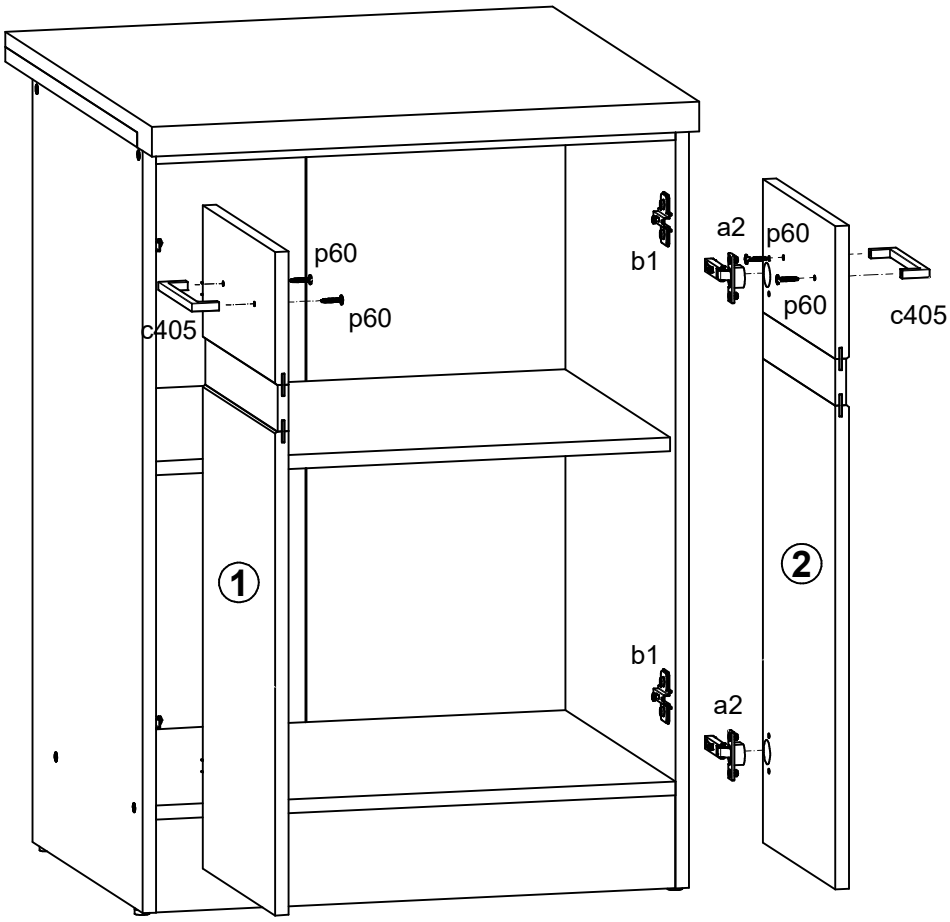

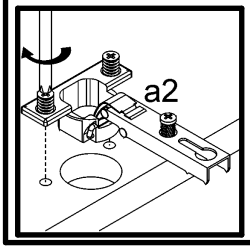

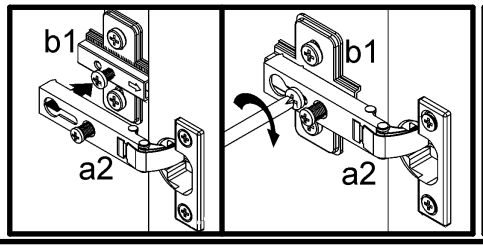

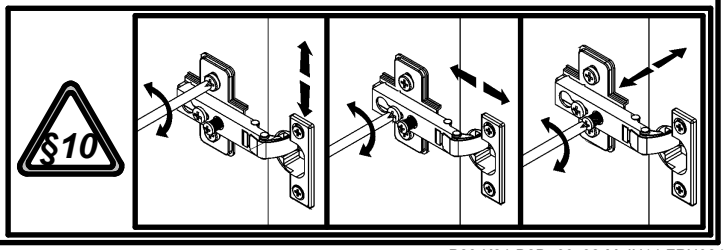

Junona Line

K24-D2D/60/82 Moduł B , B + A2

A	B	C	D
K24-D2D/60/82			
1	K24-107	820	450	1/3
2	K24-108	820	450	1/3
3	K24-206	600	600	2/3
4	K24-341	569	450	1/3
5	K24-342	568	430	1/3
6	K24-423	569	100	1/3
7	K24-424	569	70	1/3
8	K24-425	569	70	1/3
9	K22-926	715	593	1/3
Moduł B , B + A2			
1	K24-107	820	450	1/2
2	K24-108	820	450	1/2
4	K24-341	569	450	1/2
5	K24-342	568	430	1/2
6	K24-423	569	100	1/2
7	K24-424	569	70	1/2
8	K24-425	569	70	1/2
9	K22-926	715	593	1/2
Moduł B + A2				
3	K24-206	600	600	1/2

§1

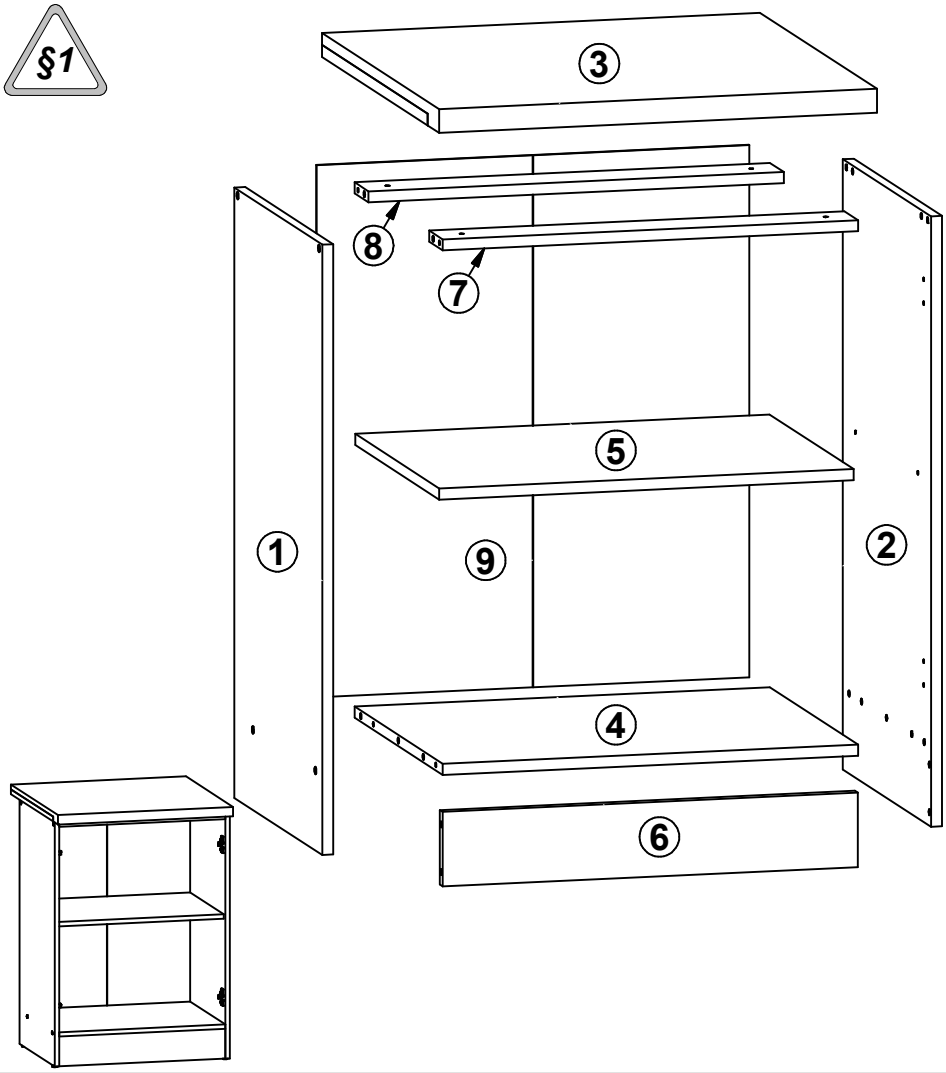

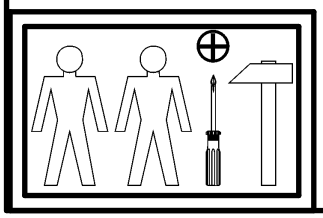

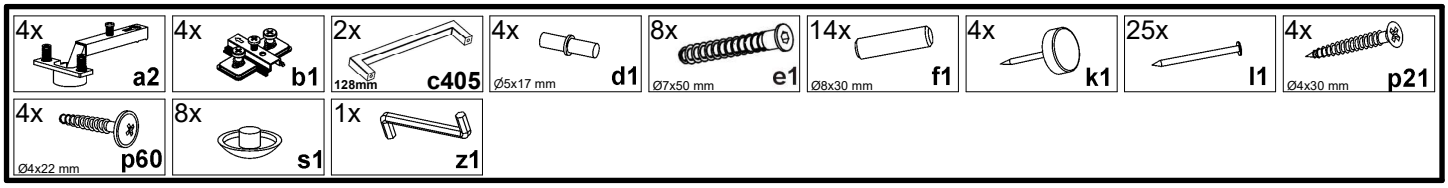

1 §2

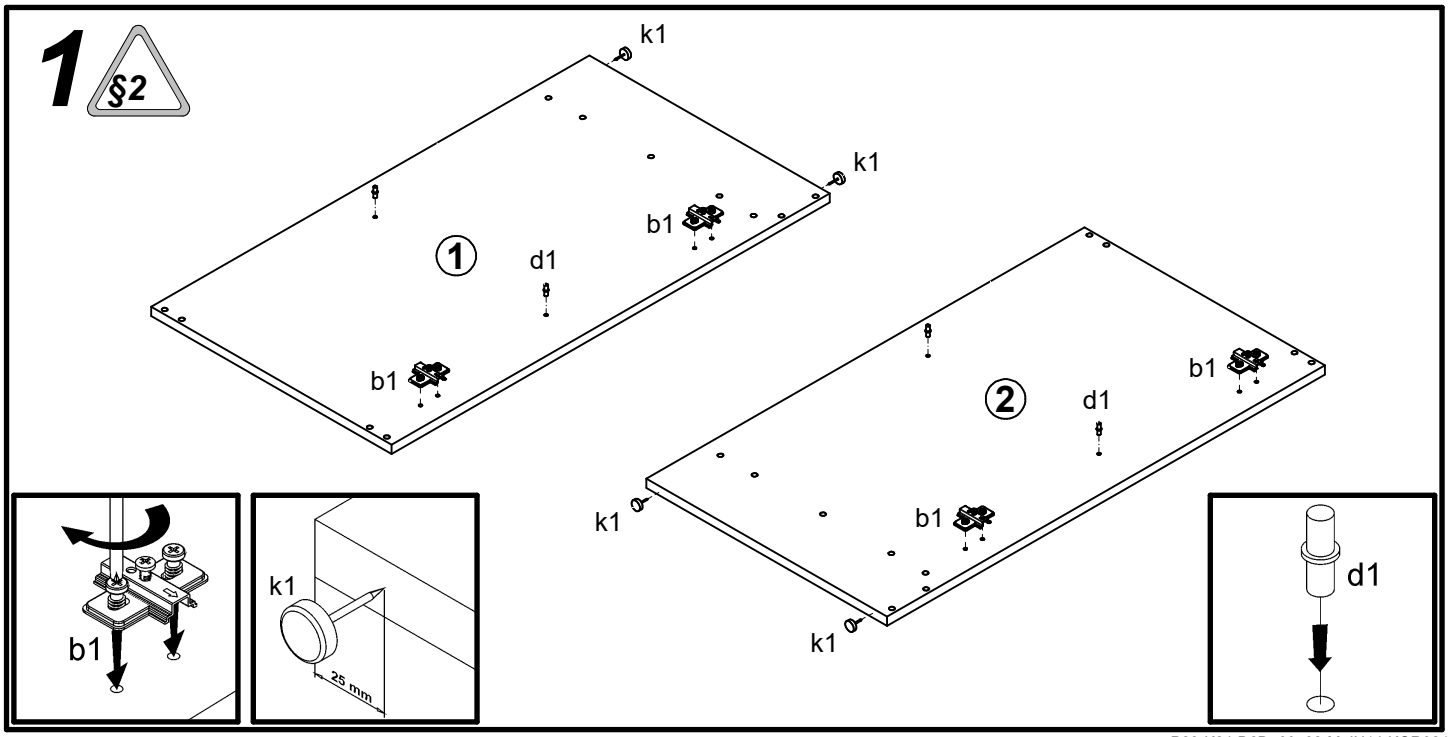

2

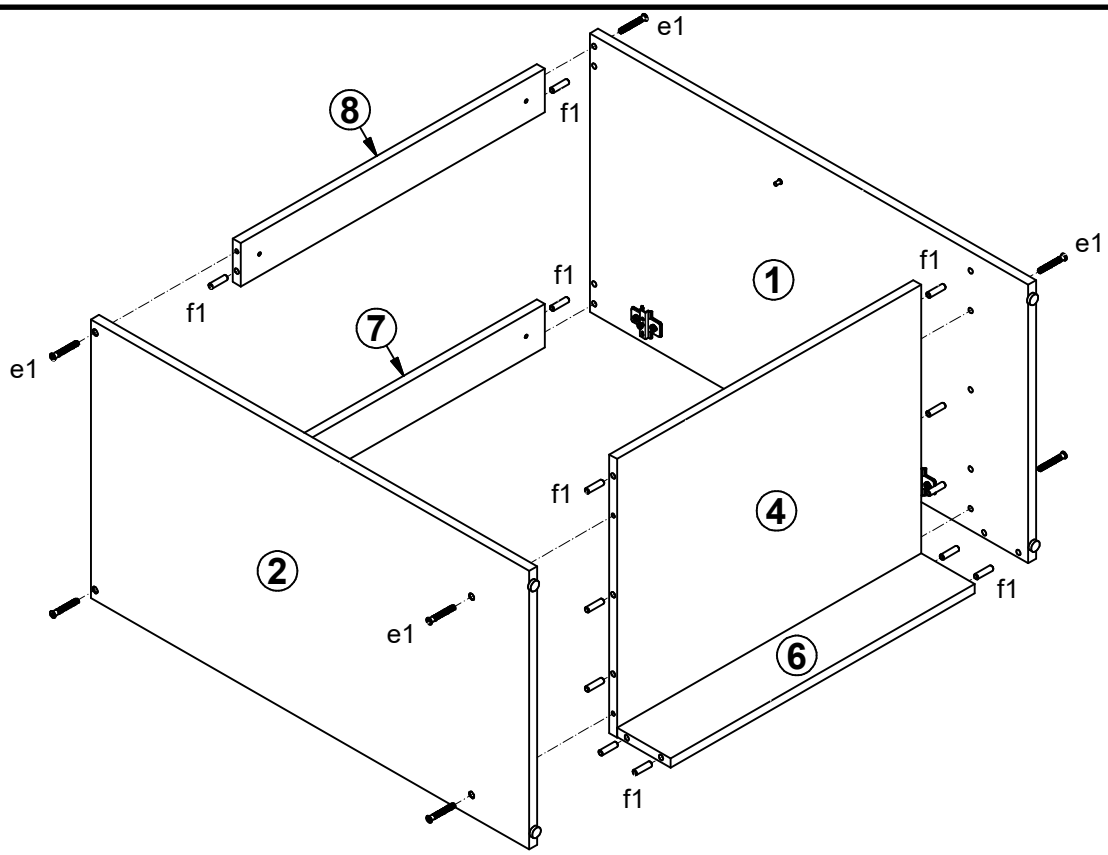
§6
e1
f1
8
7
1
2
4
6
f1
max 10 mm
e1
z1

3

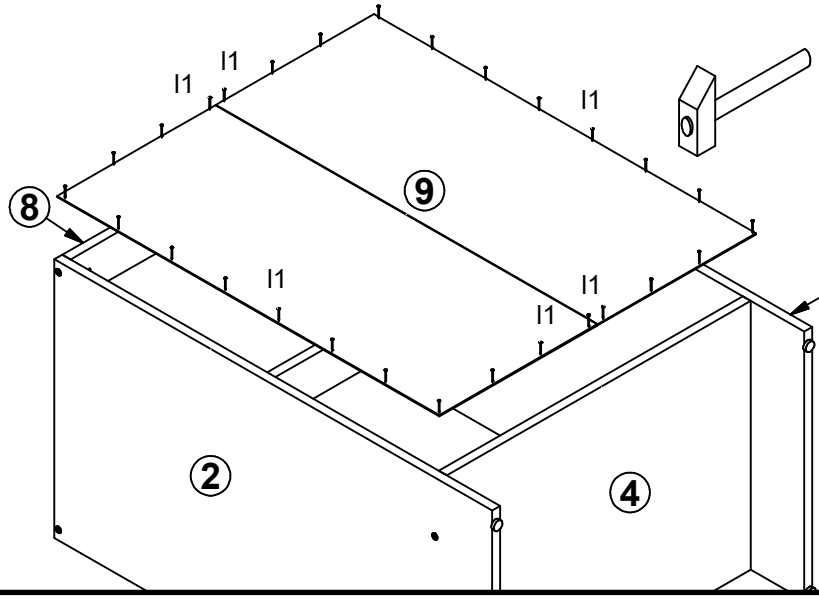
l1
8
9
1
2
4
A=B
A
B

4

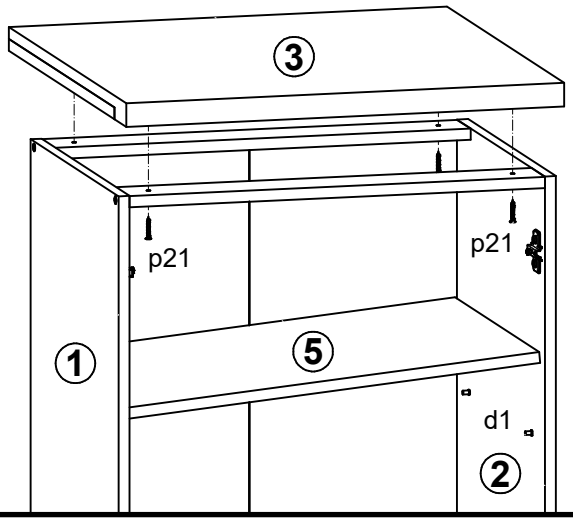
3
p21
1
5
d1
2
40 mm
p21
d1

Junona Line K24-DK2D/80/82-frn K24-D2D/80/82-frn Moduł A,A+A1,G,G+A1

A	B	C	D
K24-DK2D/80/82-frn K24-D2D/80/82-frn			
1	K24-020	396	713	2/2
2	K24-021	396	713	2/2
Moduł A,A+A1,G,G+A1			
1	K24-020	396	713	3/3
2	K24-021	396	713	3/3

§1

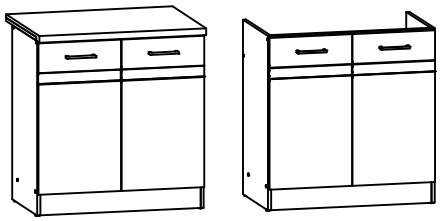

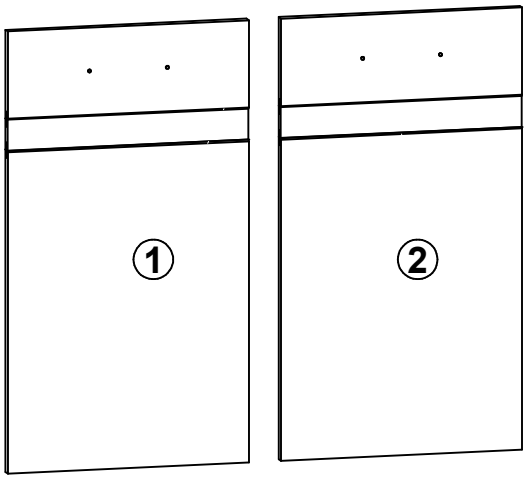

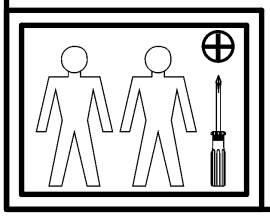

1

§2 §6

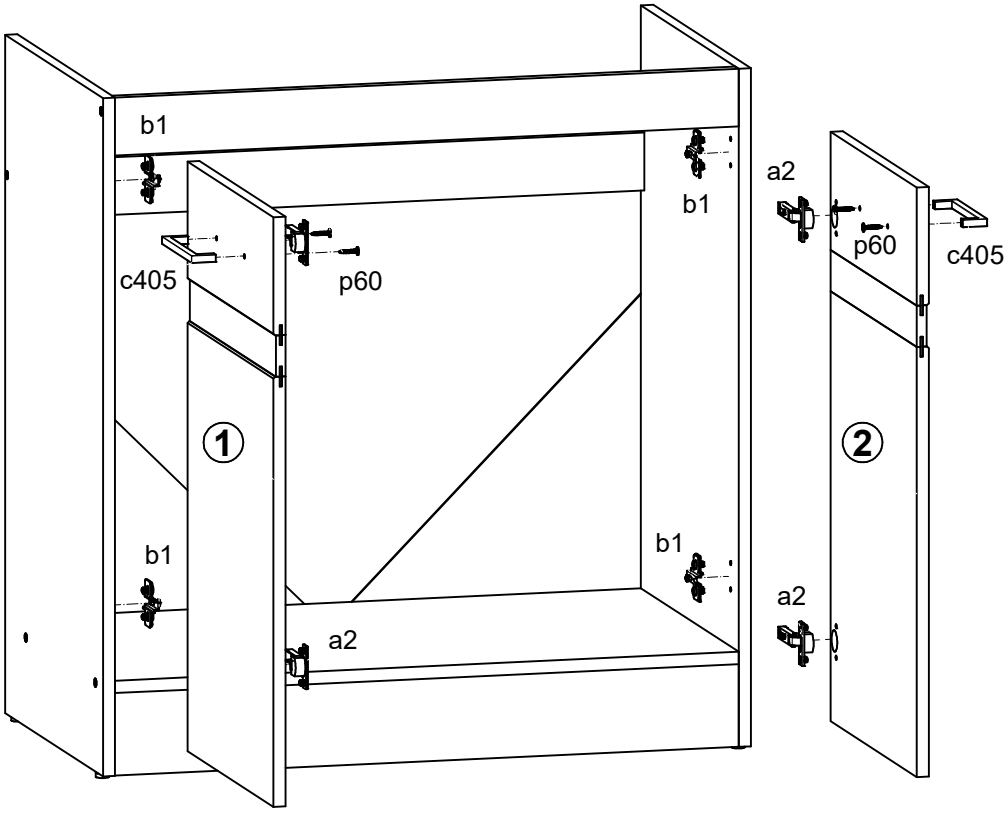

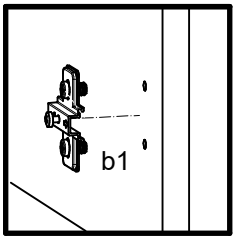

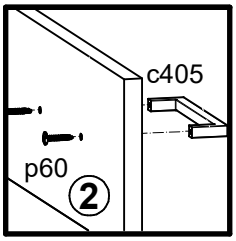

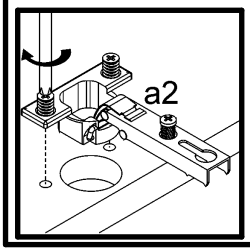

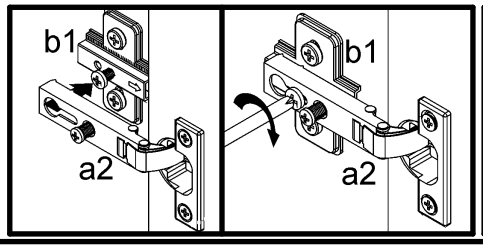

§10

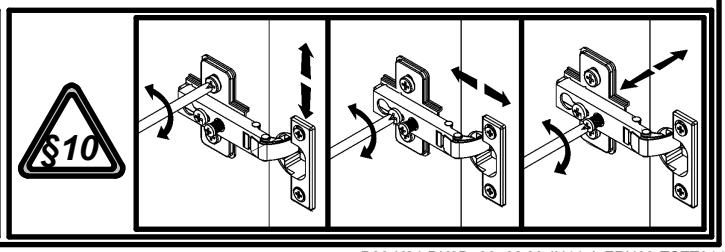

Junona Line K24-DK2D/80/82 Moduł A , A + A1

A	B	C	D
K24-DK2D/80/82			
1	K24-116	820	450	1/2
2	K24-117	820	450	1/2
3	K24-327	769	450	1/2
4	K24-417	769	100	1/2
5	K24-418	769	70	1/2
6	K22-918	380	380	1/2
Moduł A , A + A1			
1	K24-116	820	450	1/3
2	K24-117	820	450	1/3
3	K24-327	769	450	2/3
4	K24-417	769	100	2/3
5	K24-418	769	70	2/3
6	K22-918	380	380	1/3

§1

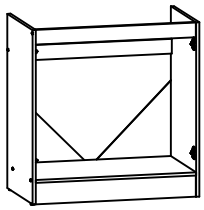

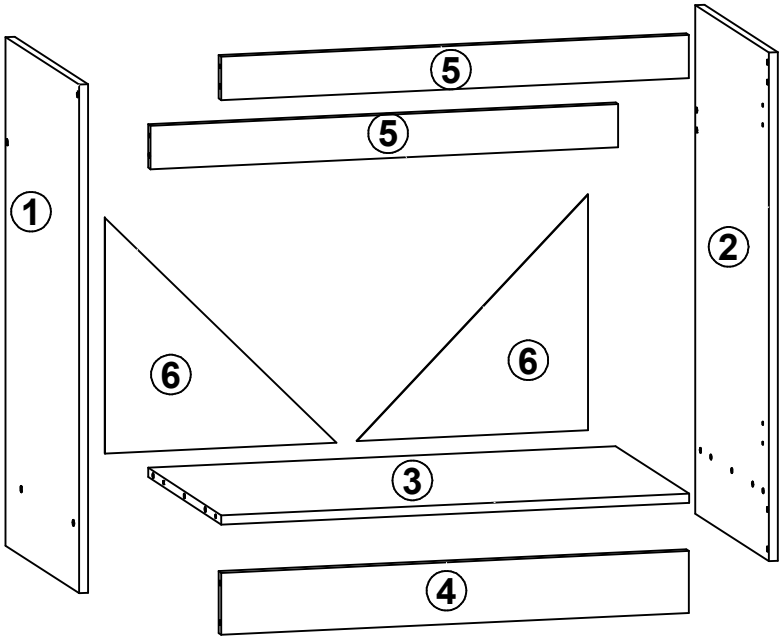

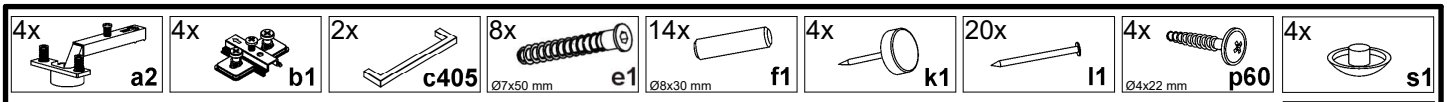

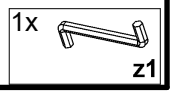

1 §2

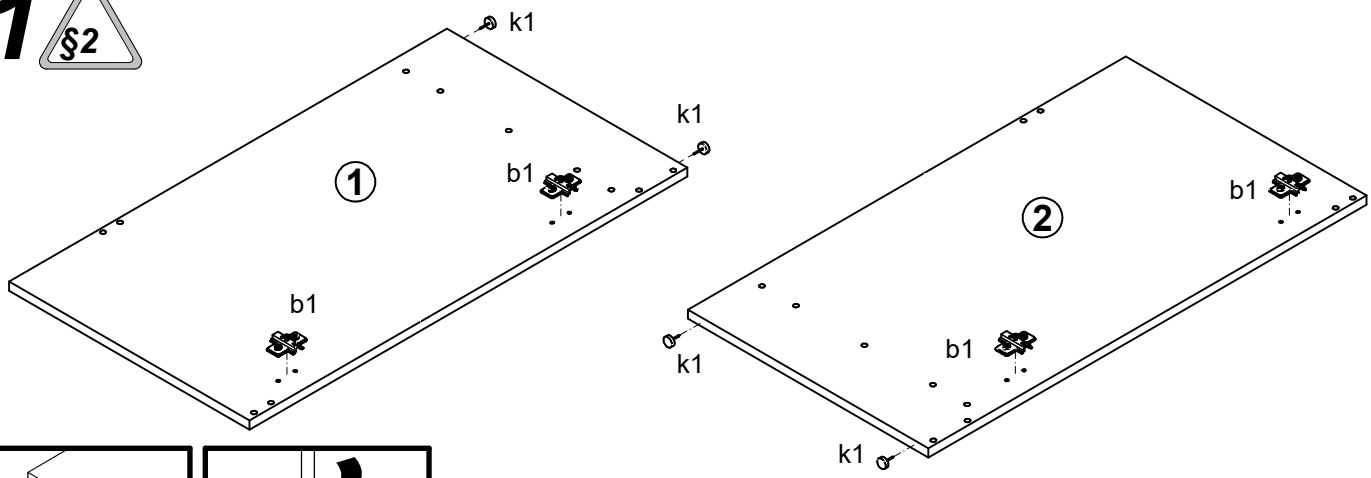

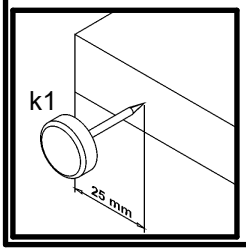

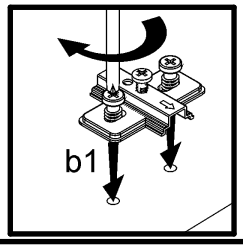

2

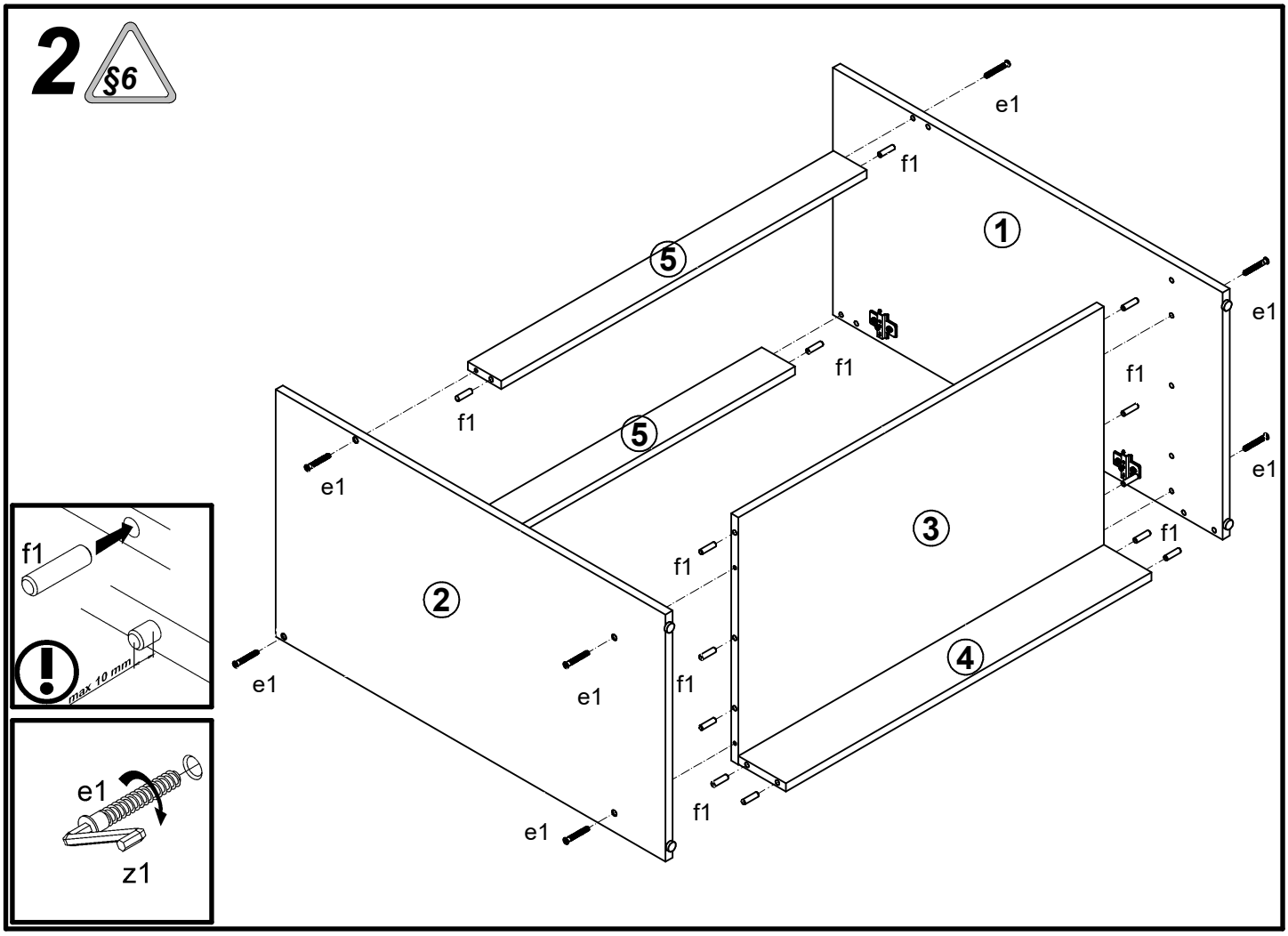

3

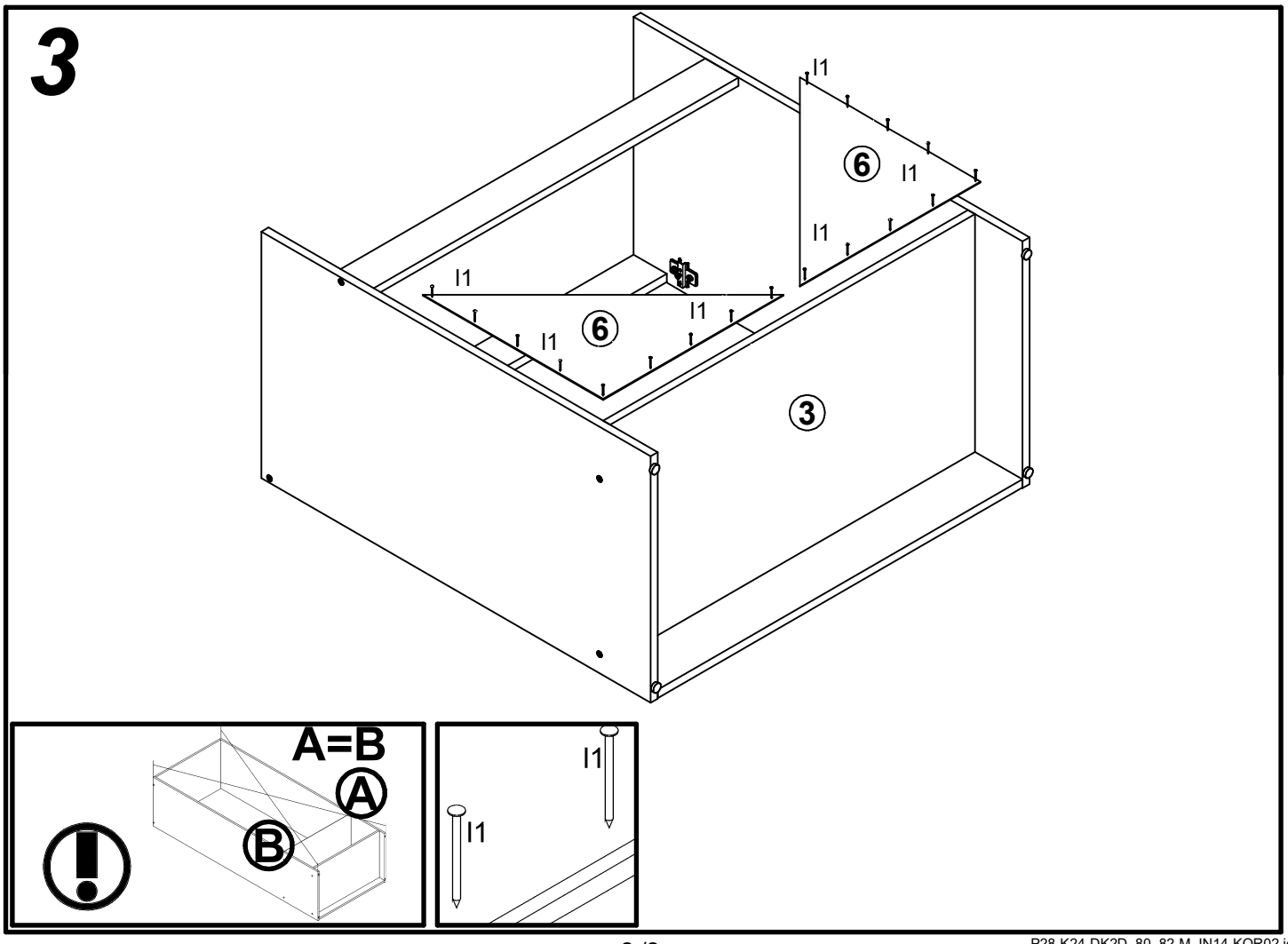

Junona Line K24-G1D/40/57-LP Moduł A,A+A1,G,G+A1

A	B	C	D
K24-G1D/40/57-LP			
1	K24-029	396	570	2/2
Moduł A,A+A1,G,G+A1			
1	K24-029	396	570	3/3

§1

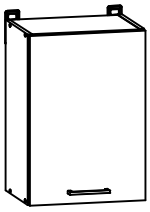

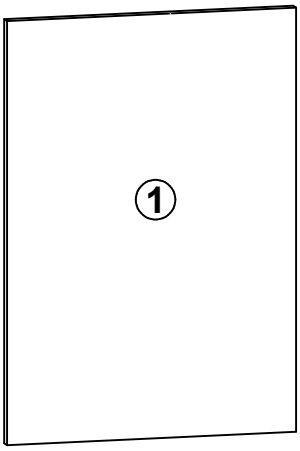

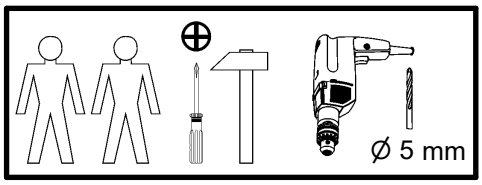

1

§2 §6

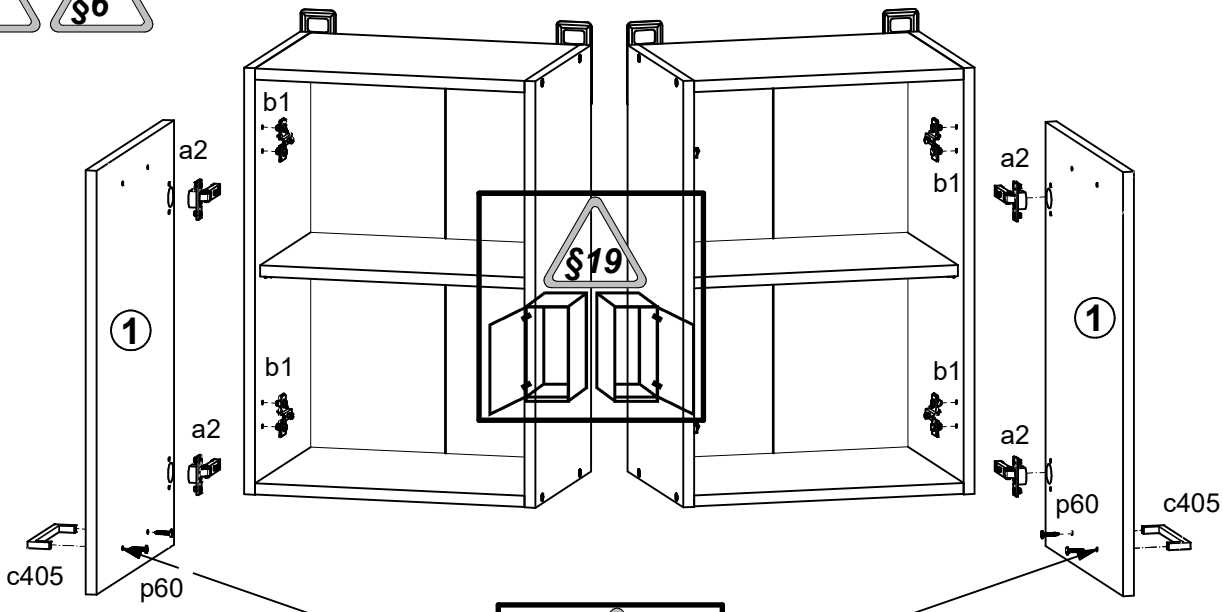

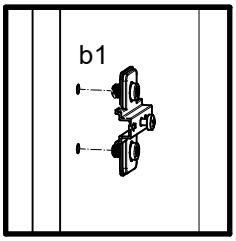

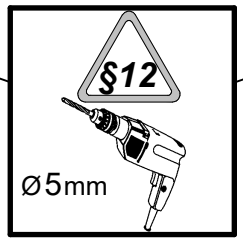

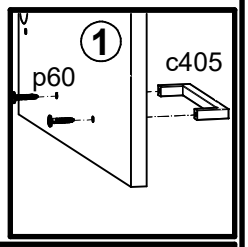

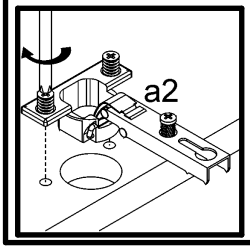

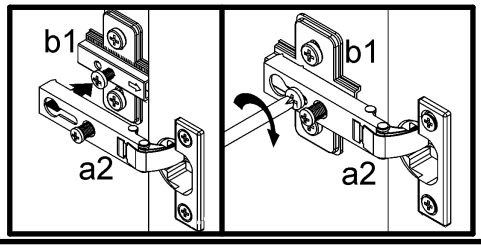

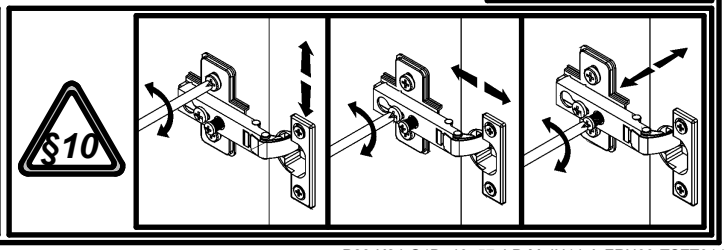

Junona Line K24-G1D/40/57-LP Moduł A , A + A1

A	B	C	D
K24-G1D/40/57-LP			
1	K24-101	573	285	1/2
2	K24-311	369	285	1/2
3	K24-312	368	260	1/2
4	K24-323	369	285	1/2
5	K22-908	567	393	1/2
Moduł A , A + A1			
1	K24-101	573	285	2/3
2	K24-311	369	285	2/3
3	K24-312	368	260	2/3
4	K24-323	369	285	2/3
5	K22-908	567	393	2/3

§1

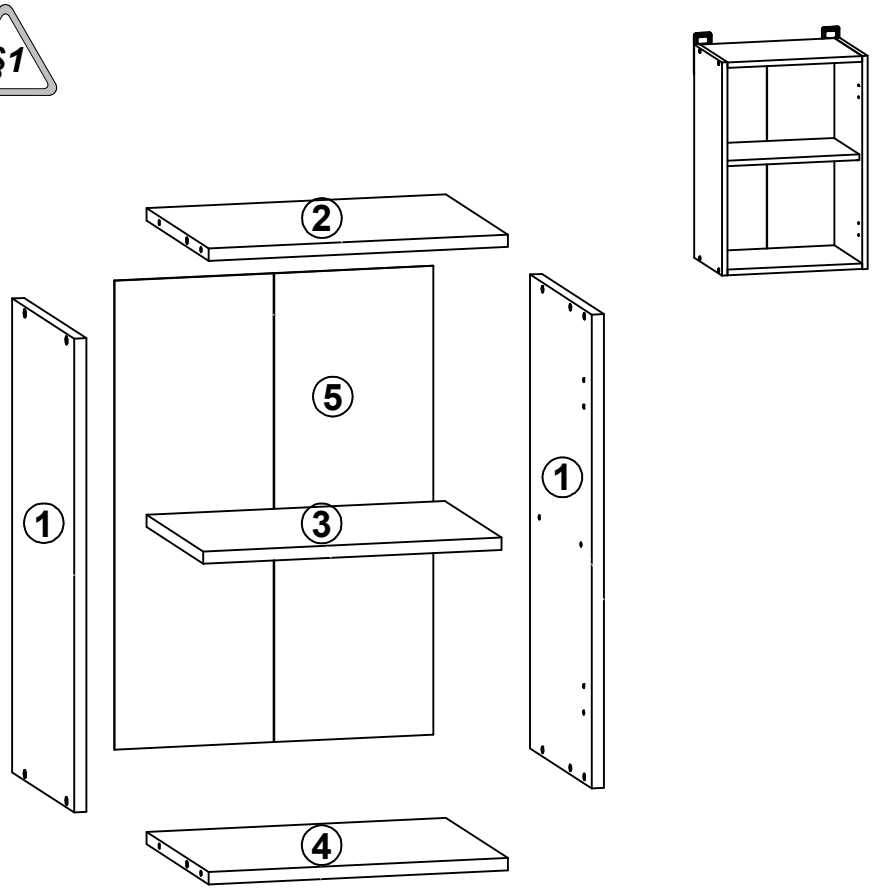

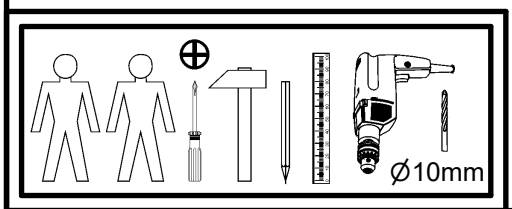

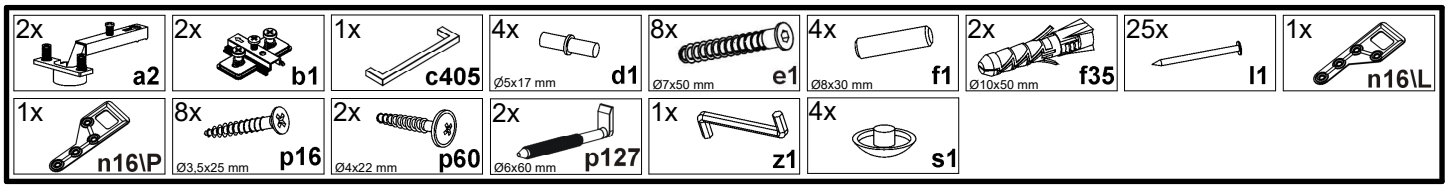

1 §2

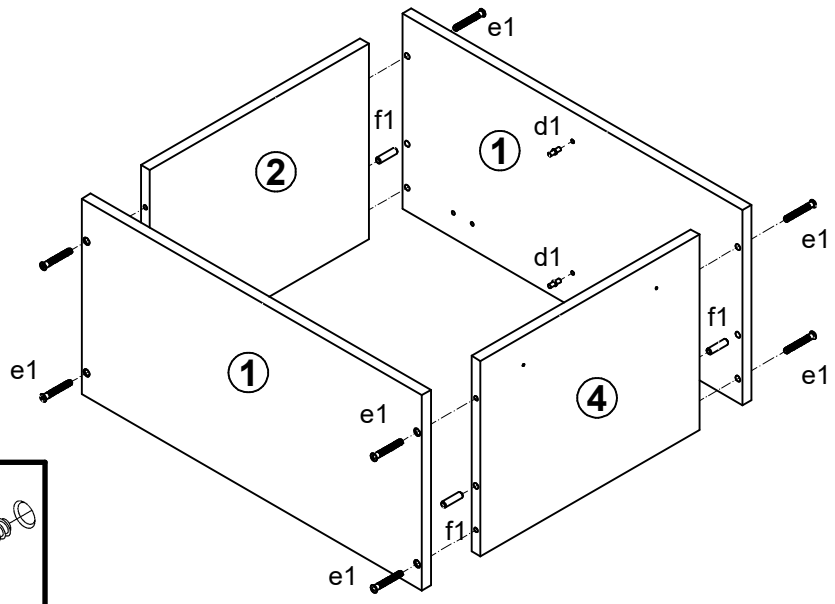

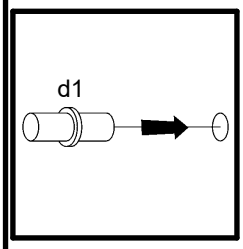

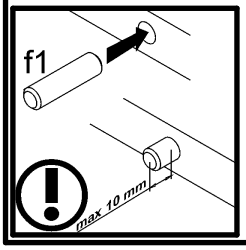

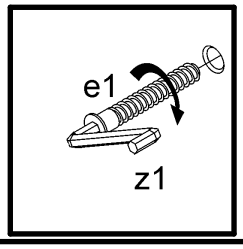

2

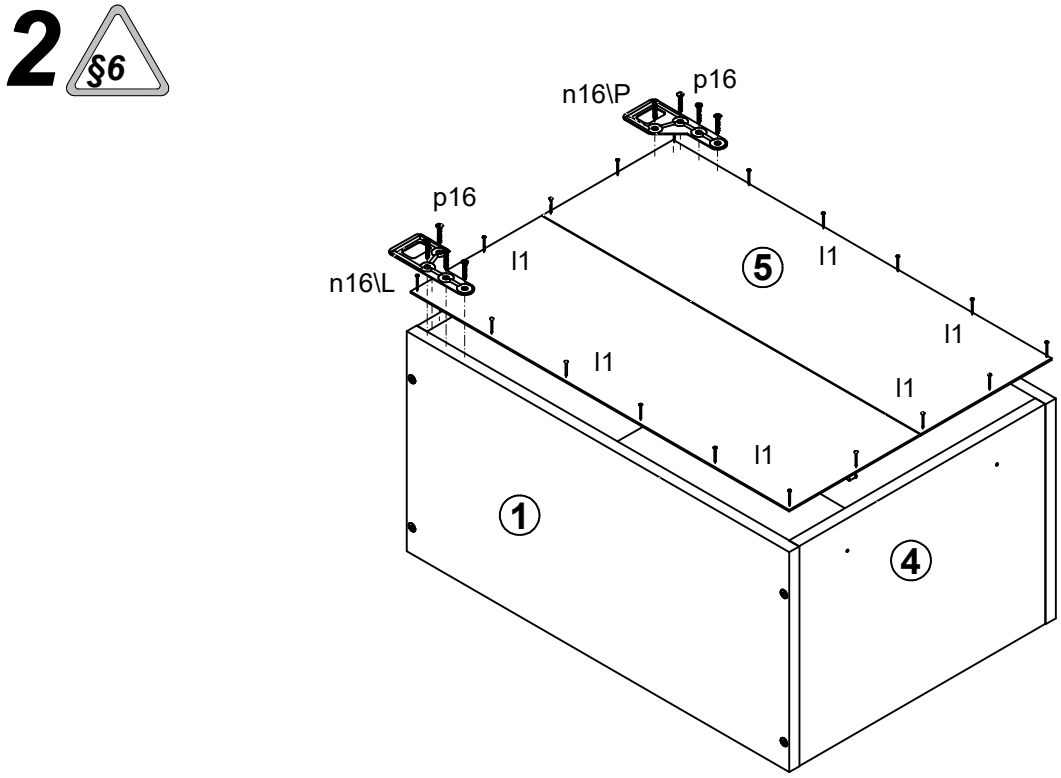
§6
n16\P
p16
p16
n16\L
l1
5
l1
l1
l1
l1
l1
1
4

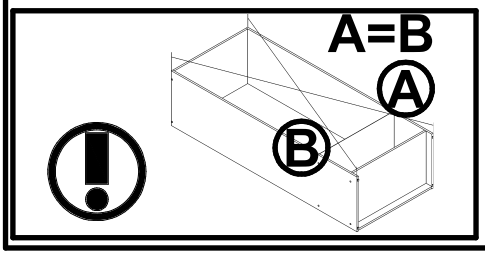
A=B
A
B

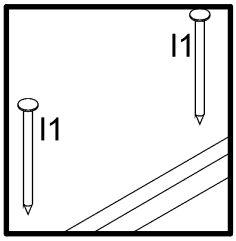
l1
l1

3

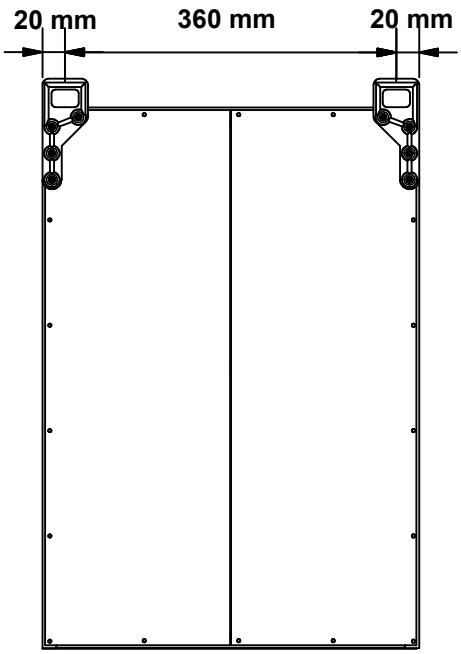
20 mm
360 mm
20 mm

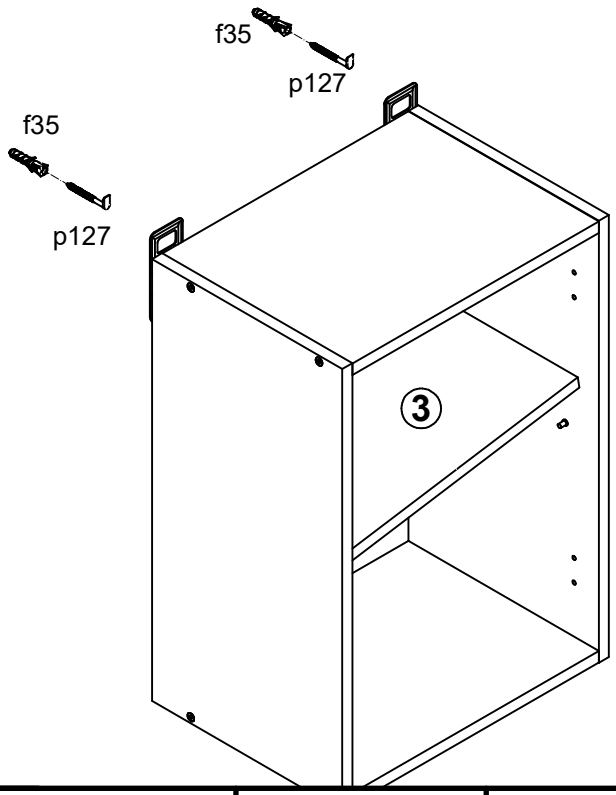
f35
p127
f35
p127
3

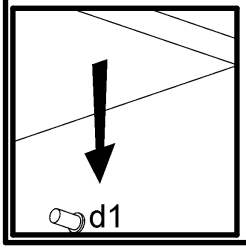
d1

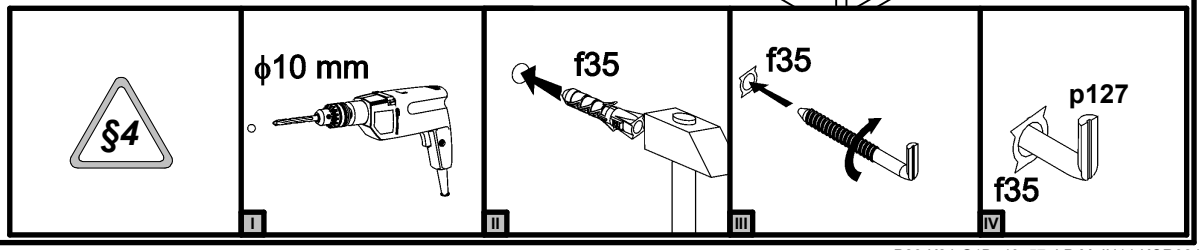
§4
ϕ10 mm
I
f35
II
f35
III
p127
f35
IV

Junona Line

K24-G2D/60/57 Moduł B , B + A2

A	B	C		D
1	K24-037	296	570	2/2
2	K24-038	296	570	2/2

§1

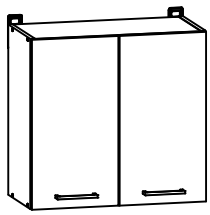

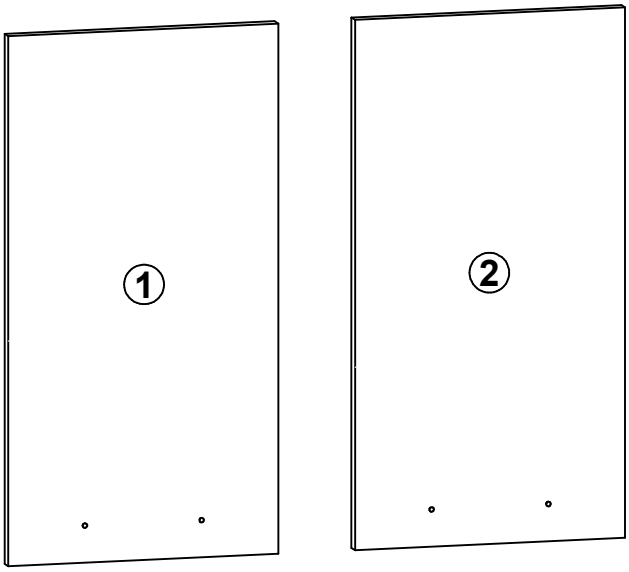

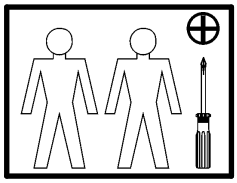

1

§2

§6

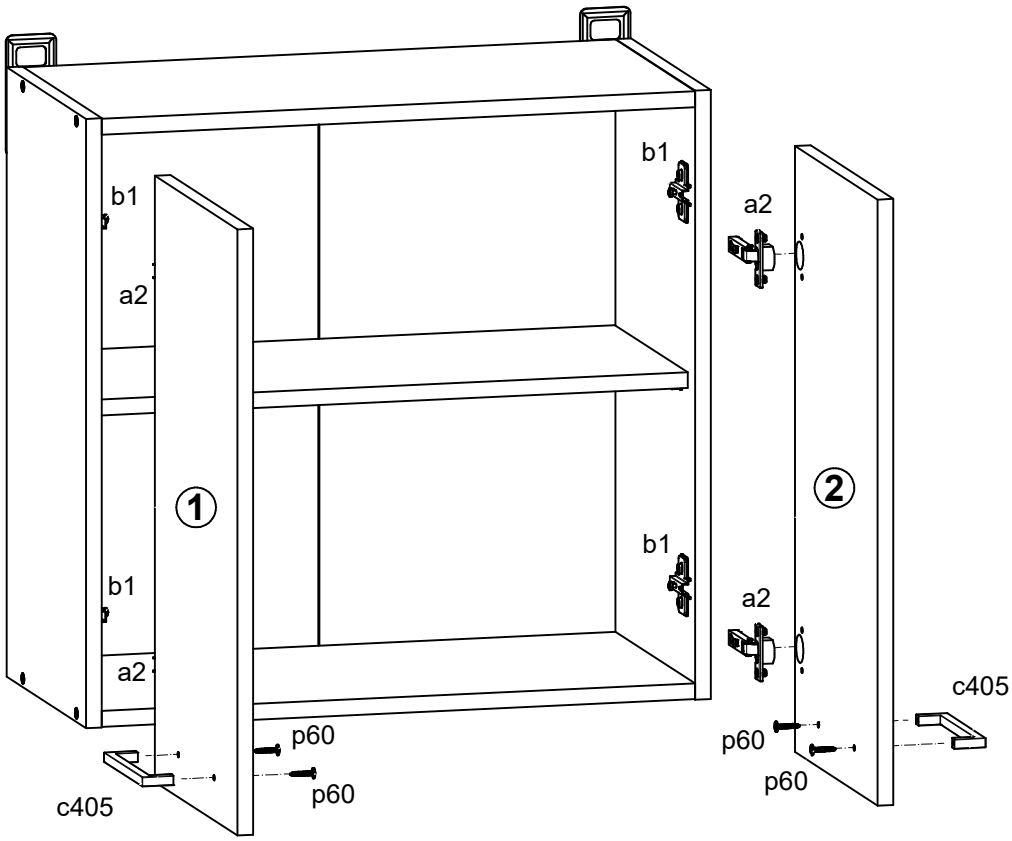

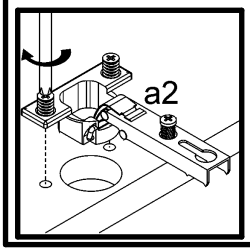

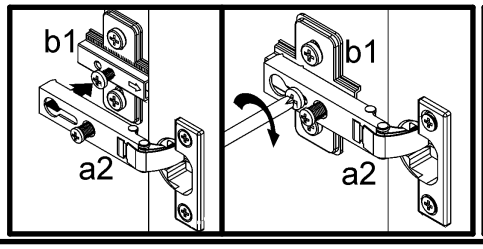

§10

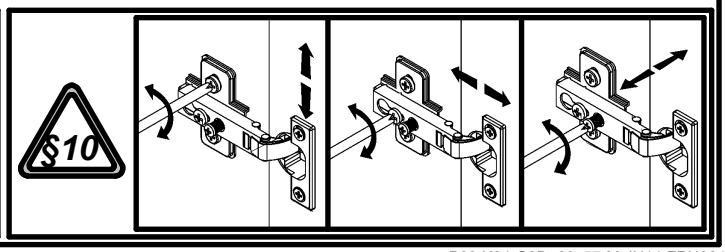

Junona Line

K24-G2D/60/57 Moduł B , B + A2

A	B	C		D
1	K24-101	573	285	1/2
2	K24-330	569	285	1/2
4	K24-344	568	260	1/2
5	K22-927	567	593	1/2

§1

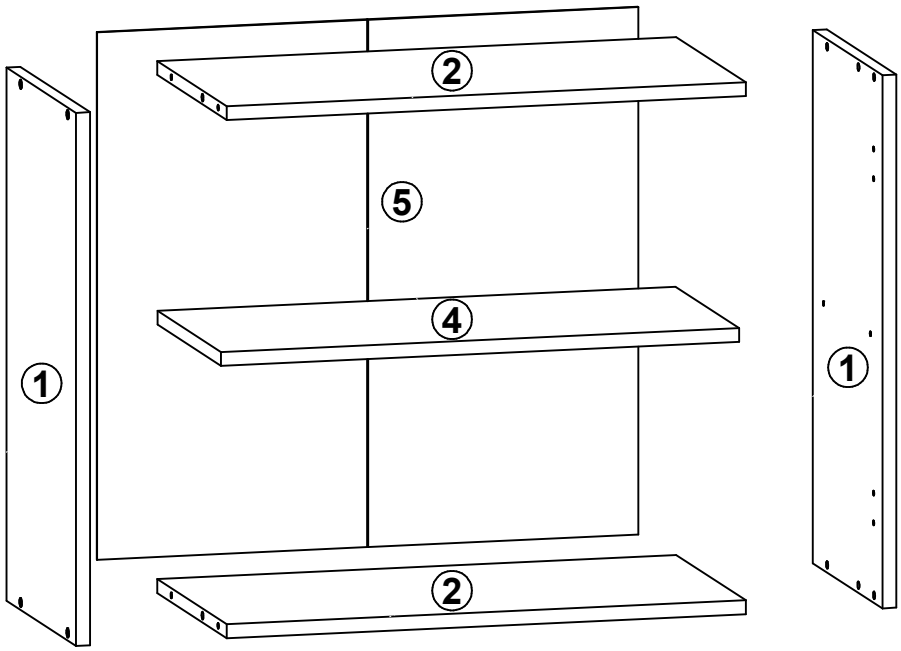

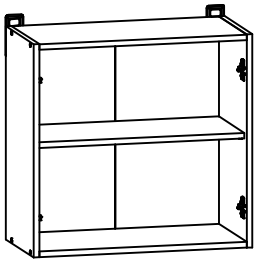

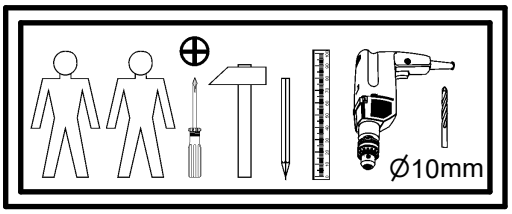

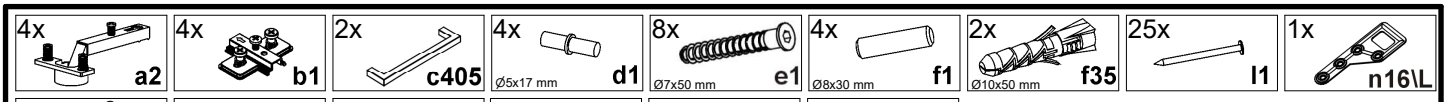

1

§2

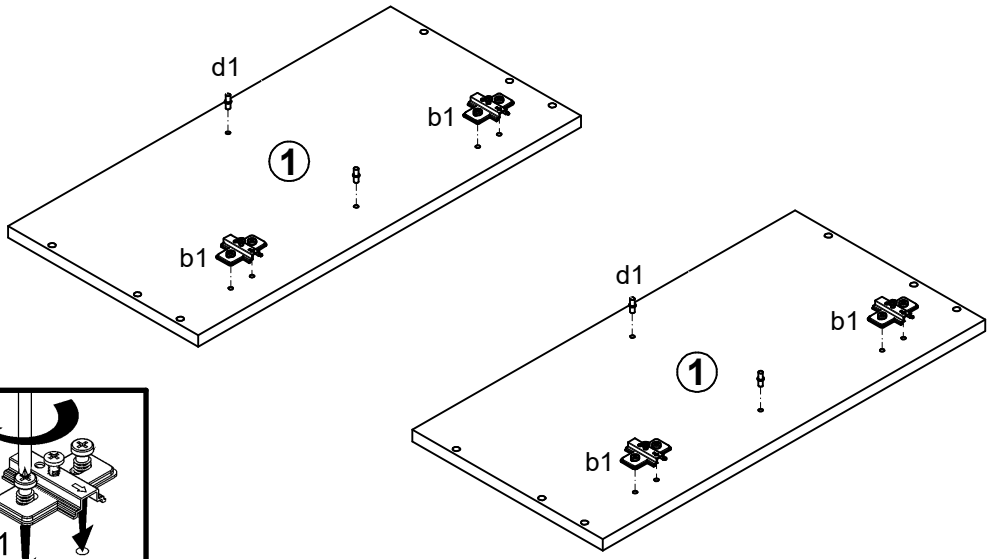

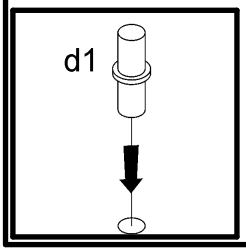

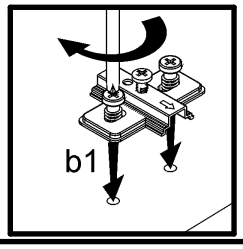

2

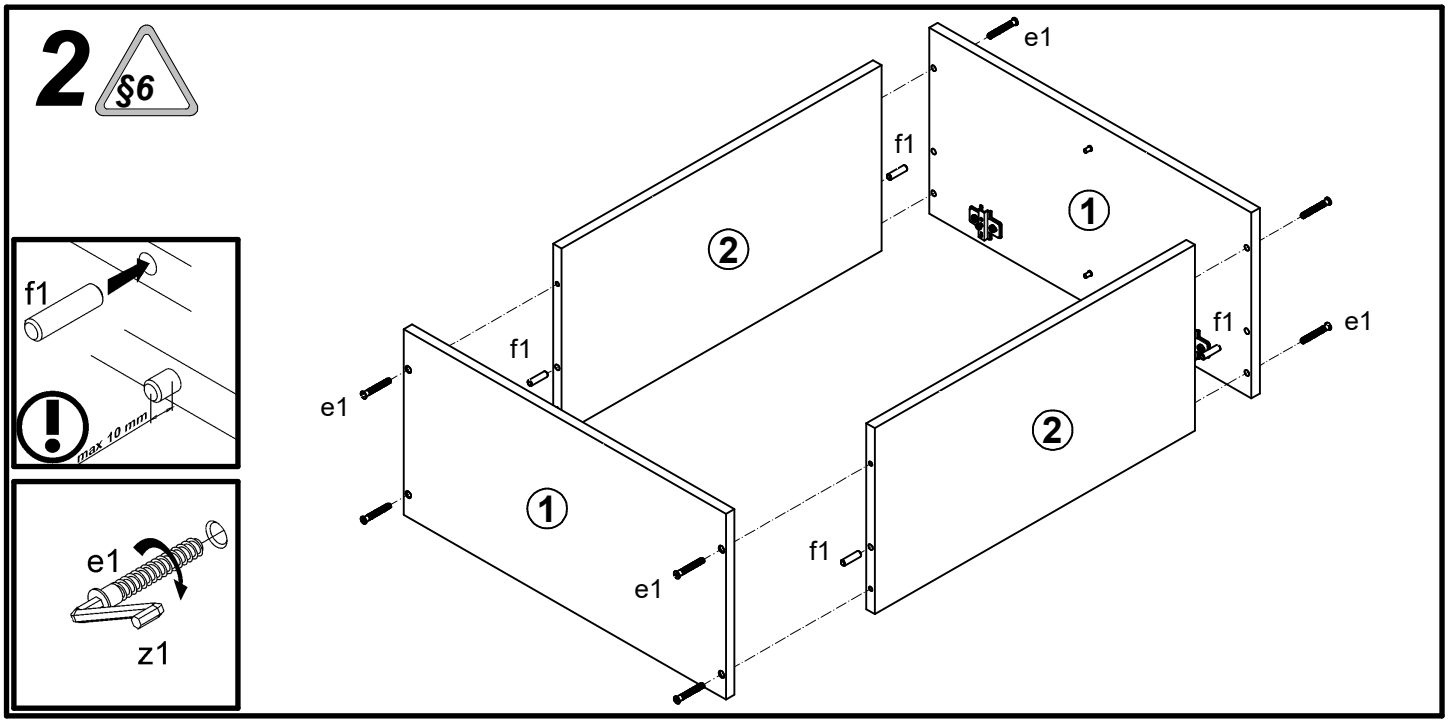
§6
e1
f1
1
2
f1
e1
f1
e1
2
1
f1
e1
f1
max 10 mm
e1
z1

3

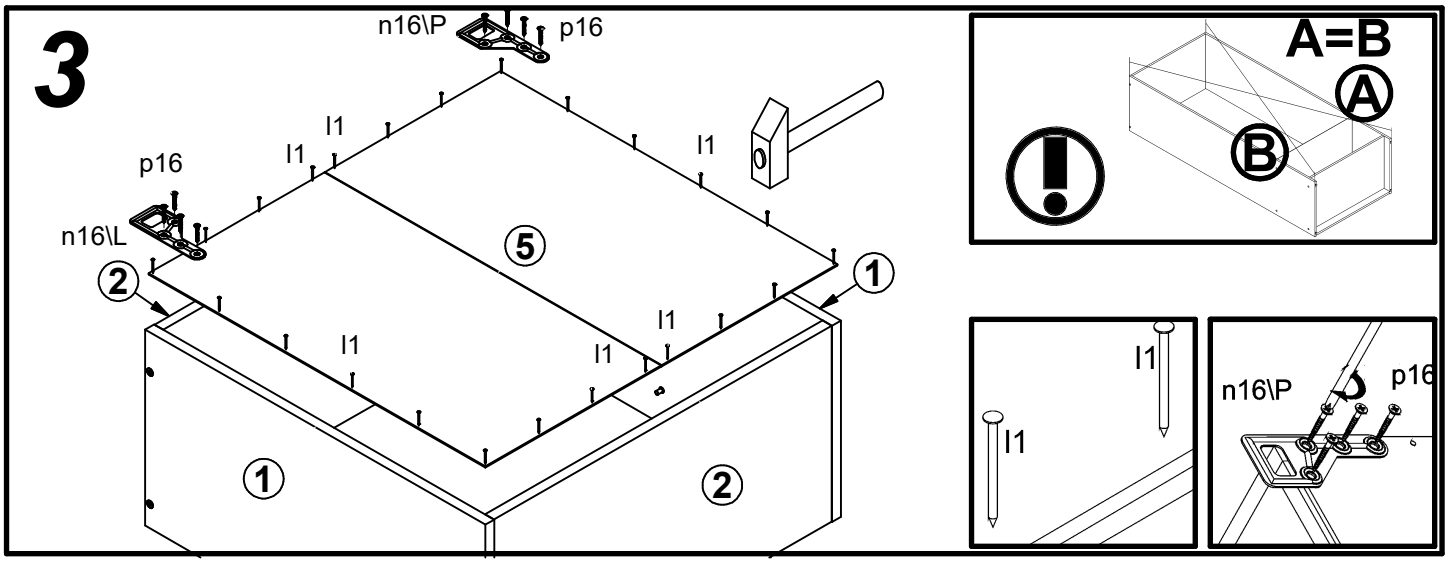
n16\P
p16
l1
l1
l1
p16
n16\L
5
2
1
l1
l1
l1
1
2
A=B
A
B
l1
l1
n16\P
p16

4

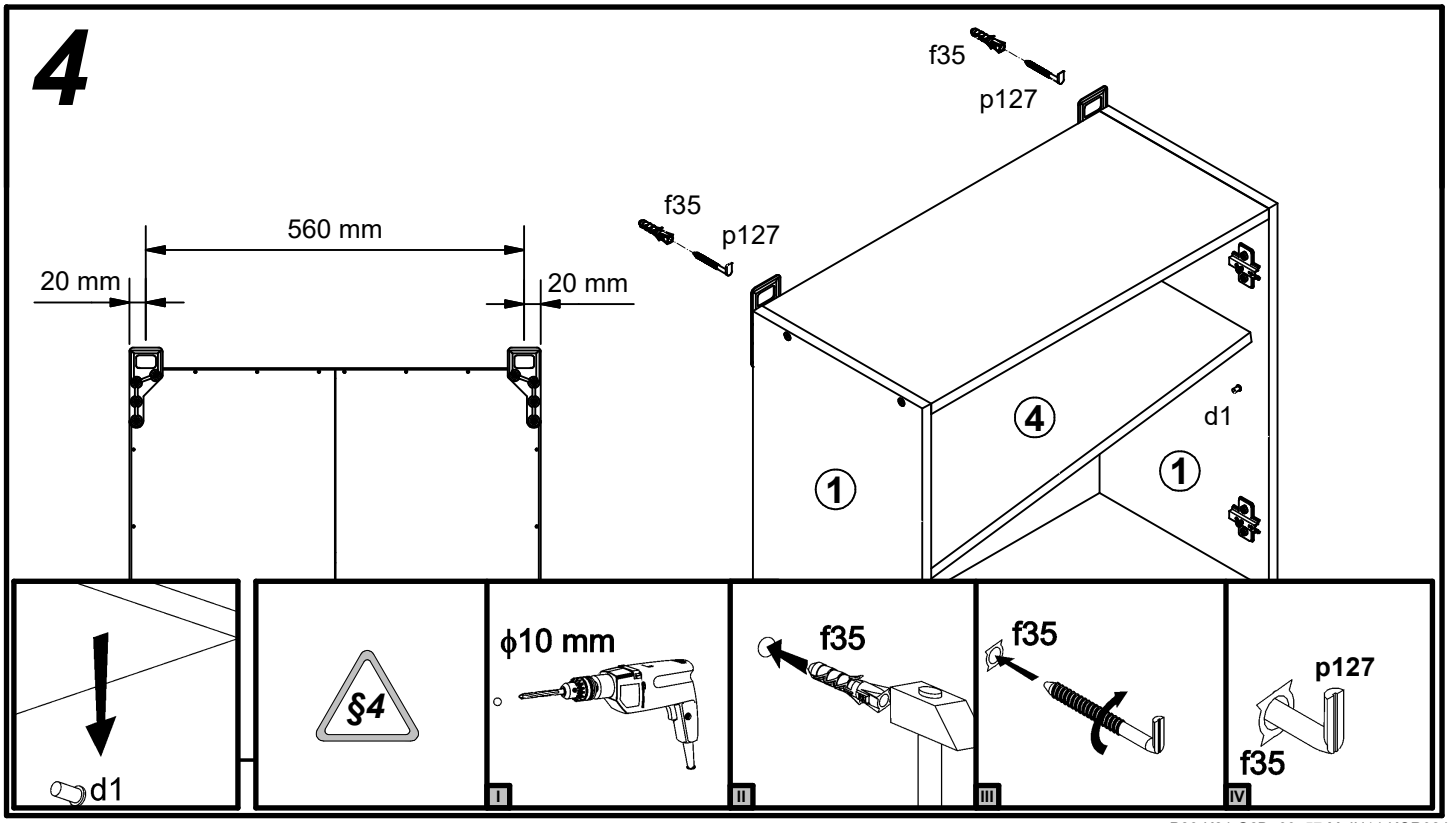
f35
p127
f35
p127
560 mm
20 mm
20 mm
4
d1
1
1
d1
§4
ϕ10 mm
I
f35
II
f35
III
p127
f35
IV

Junona Line K24-G2W/80/57-frn Moduł A , A + A1

A	B	C	D
K24-G2W/80/57-frn			
1	K24-017	396	570	2/2
2	K24-018	396	570	2/2
Moduł A , A + A1			
1	K24-017	396	570	3/3
2	K24-018	396	570	3/3

§1

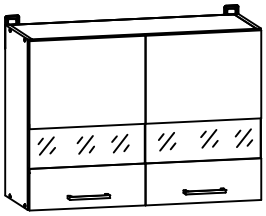

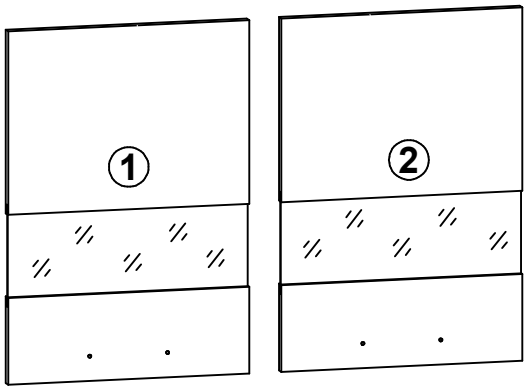

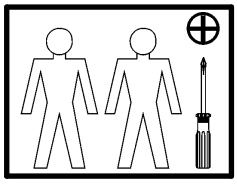

1

§2 §6

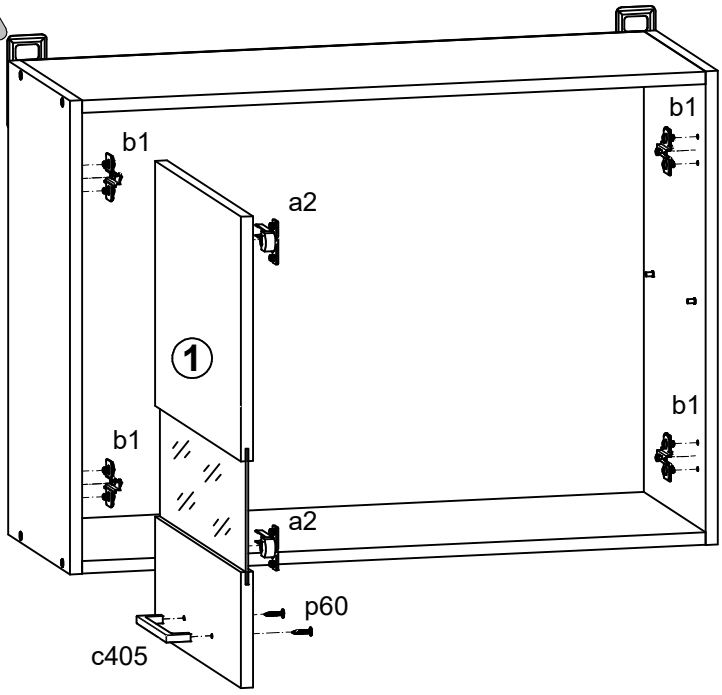

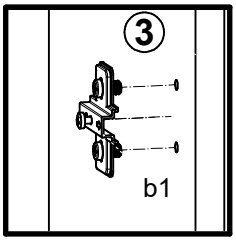

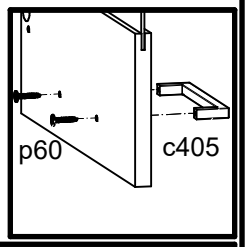

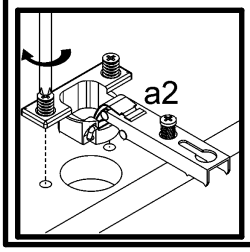

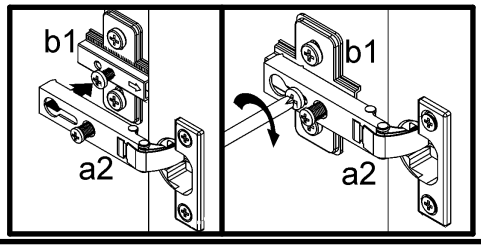

§10

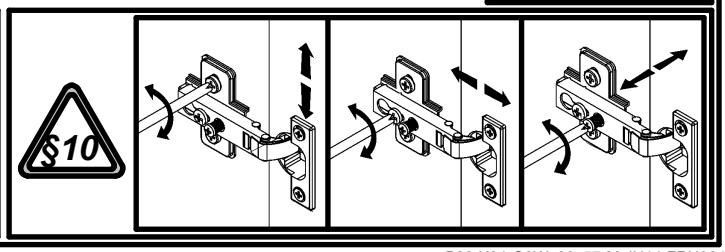

Junona Line

K24-G2W/80/57 Moduł A , A + A1

A	B	C	D
K24-G2W/80/57			
1	K22-919	567	793	1/2
2	K24-120	573	285	1/2
3	K24-328	769	285	1/2
4	K24-329	768	260	1/2
Moduł A , A + A1			
1	K22-919	567	793	2/3
2	K24-120	573	285	2/3
3	K24-328	769	285	2/3
4	K24-329	768	260	2/3

§1

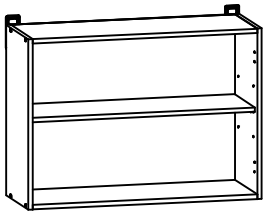

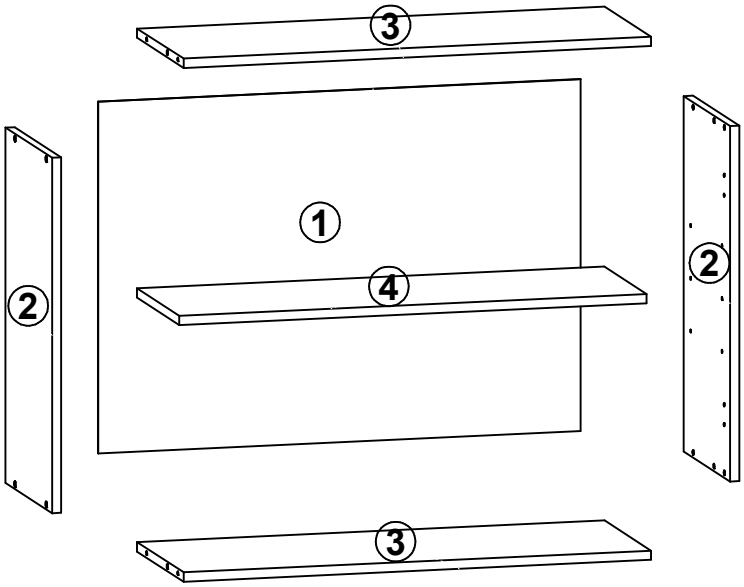

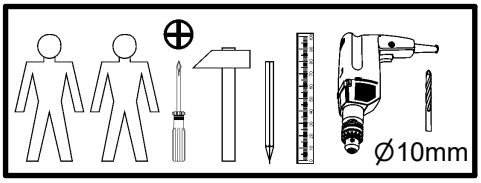

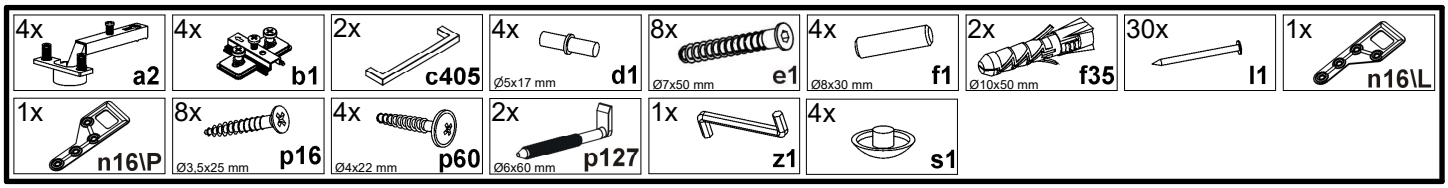

1 §2

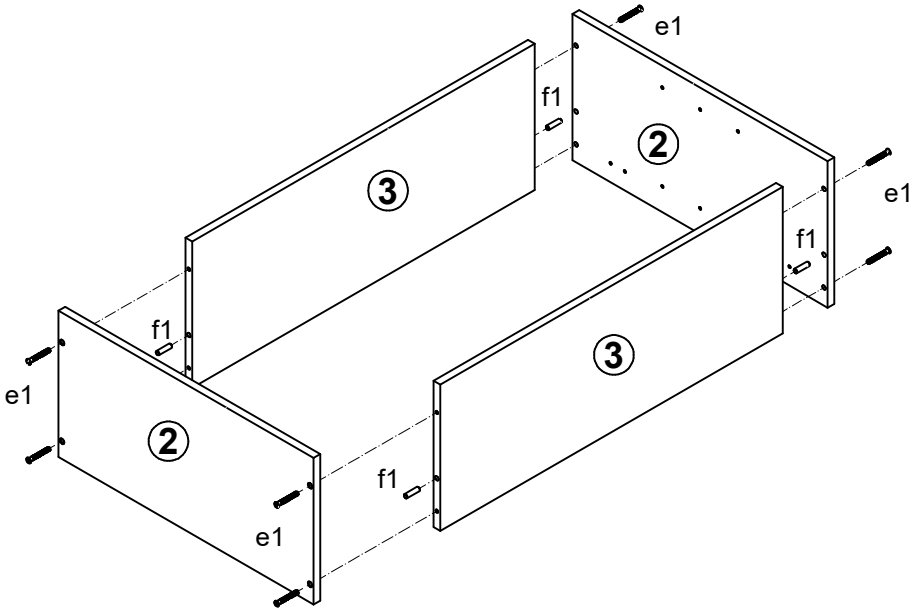

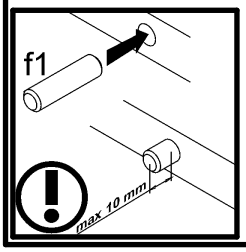

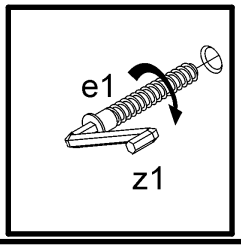

2

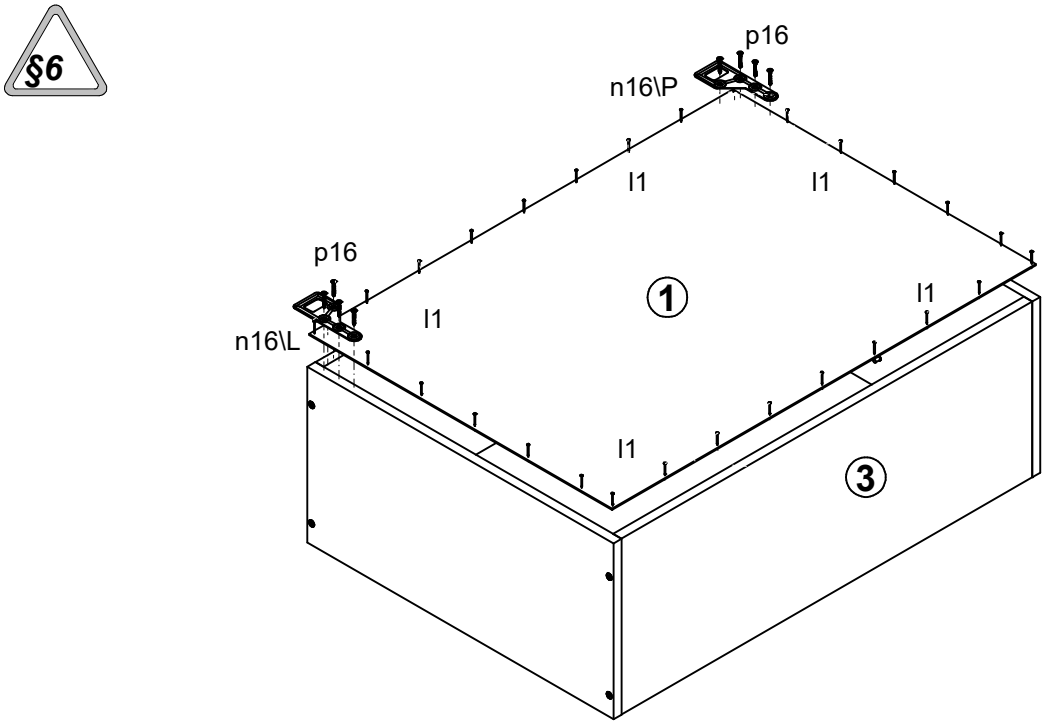
§6
p16
n16\P
l1
l1
p16
n16\L
l1
1
l1
l1
3

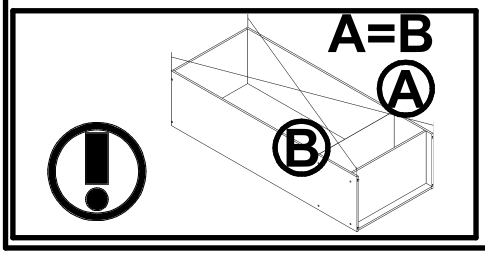
A=B
A
B

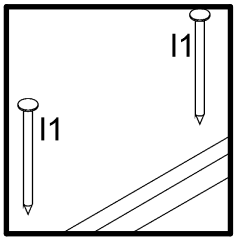
l1
l1

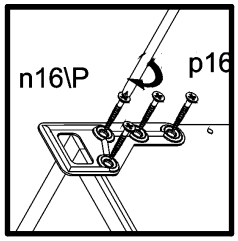
n16\P
p16

3

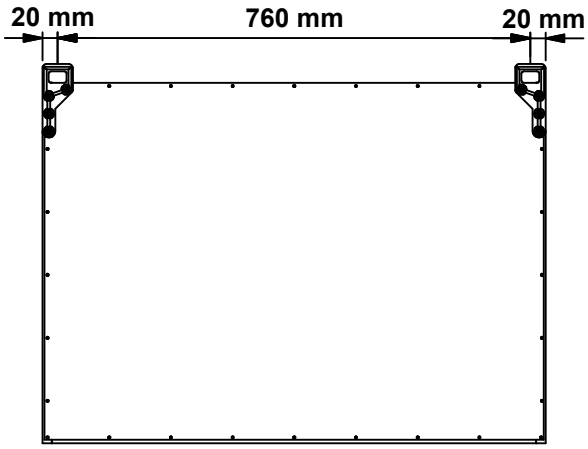
20 mm
760 mm
20 mm

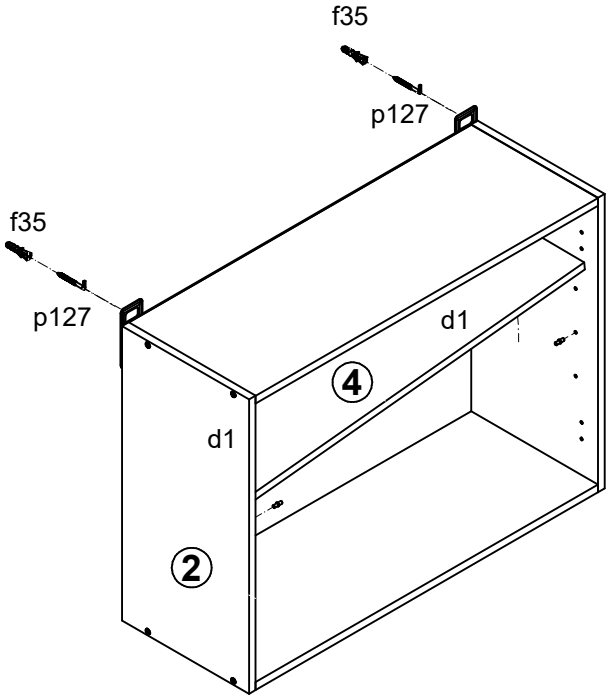
f35
p127
f35
p127
d1
4
d1
2

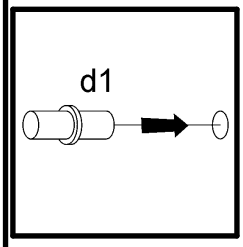
d1

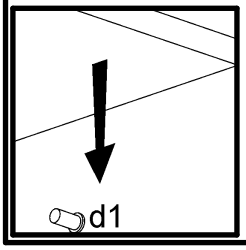
d1

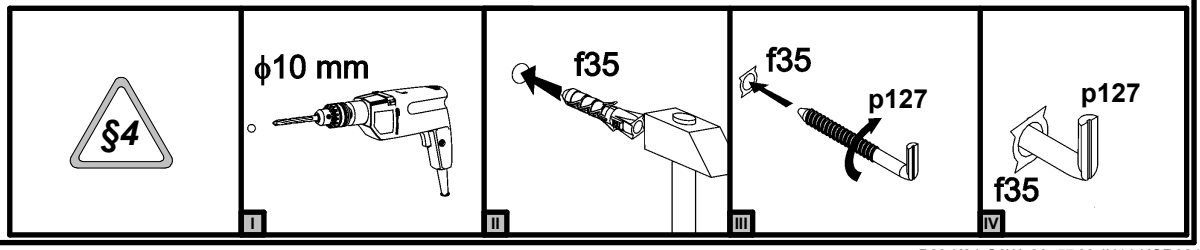
§4
ϕ10 mm
I
f35
II
f35
p127
III
p127
f35
IV

Junona Line

K24-GO/60/30 Moduł C60

A	B	C		D
1	K24-019	596	296	2/2

§1

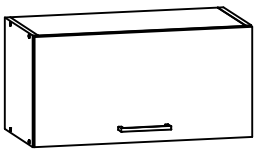

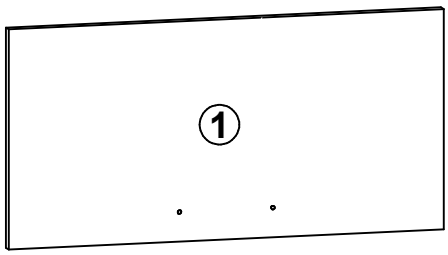

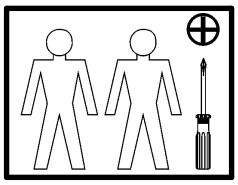

1

§2 §6

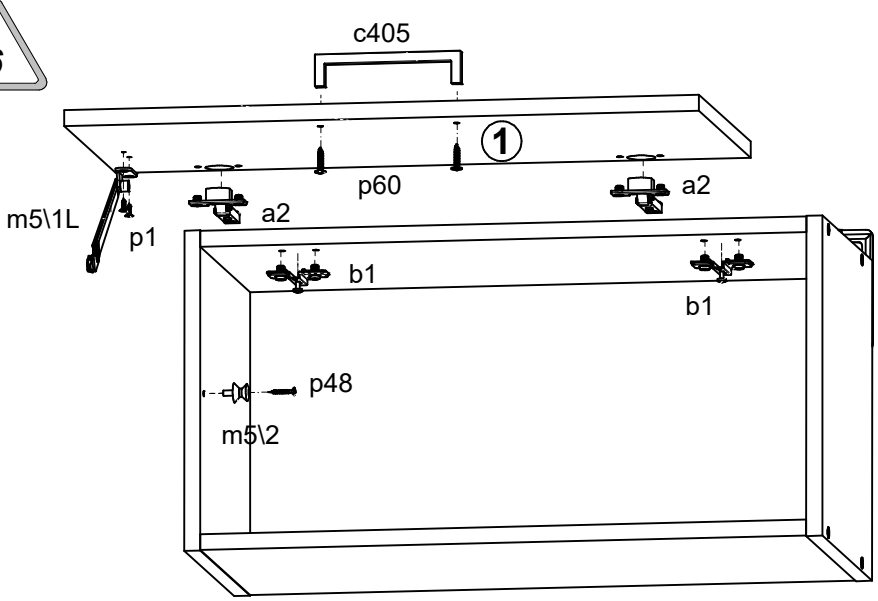

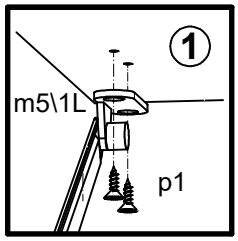

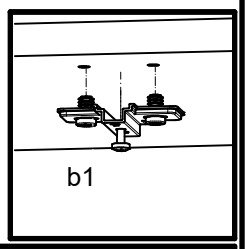

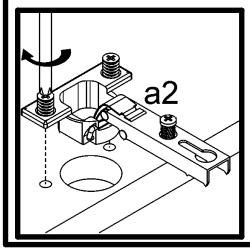

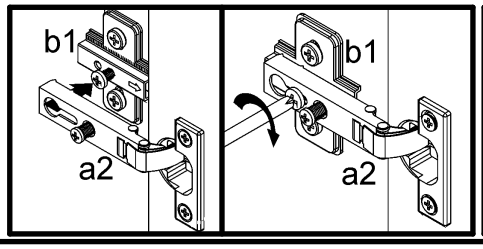

§10

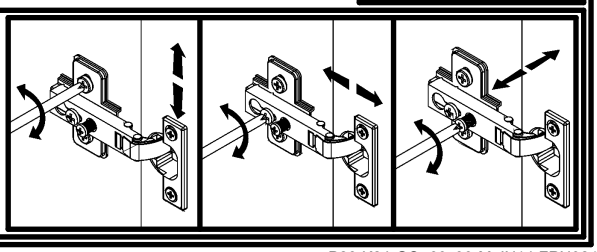

Junona Line

K24-GO/60/30 Moduł C60

A	B	C		D
1	K24-118	300	285	1/2
2	K24-119	300	285	1/2
3	K24-330	569	285	1/2
4	K24-331	569	285	1/2
5	K22-920	593	294	1/2

§1

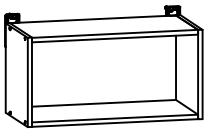

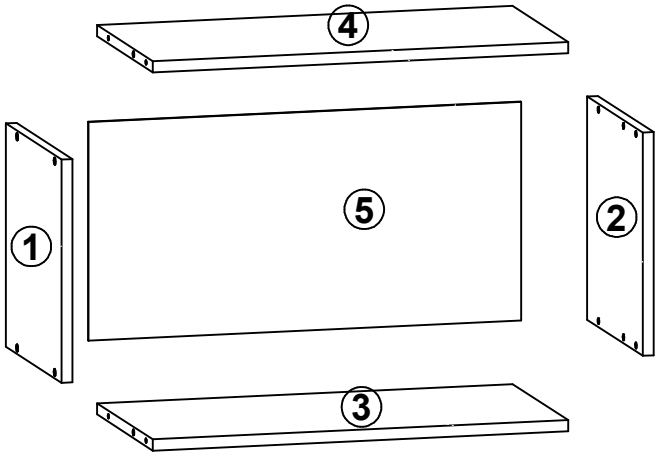

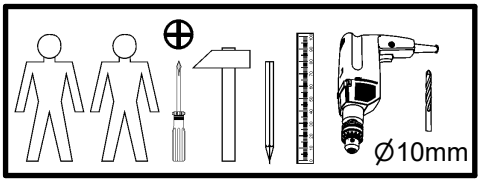

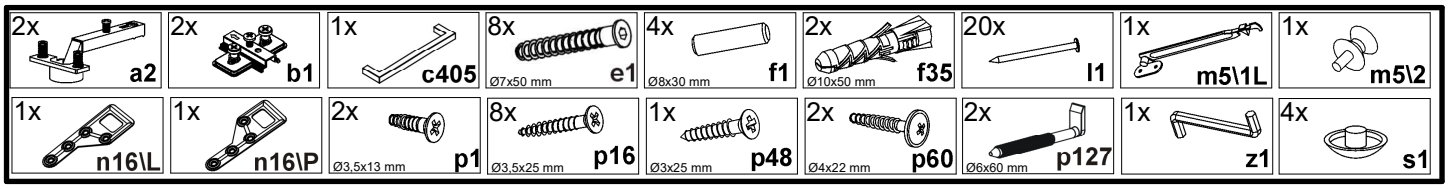

1

§2

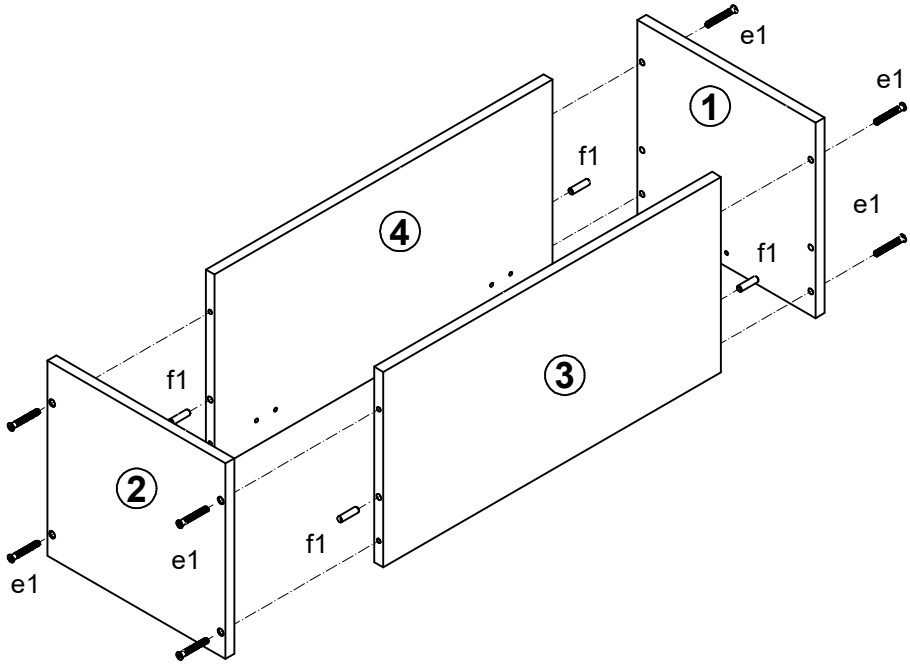

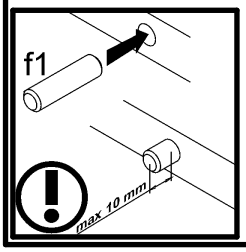

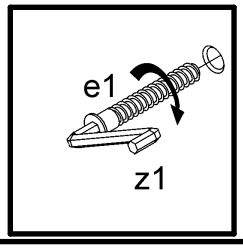

2

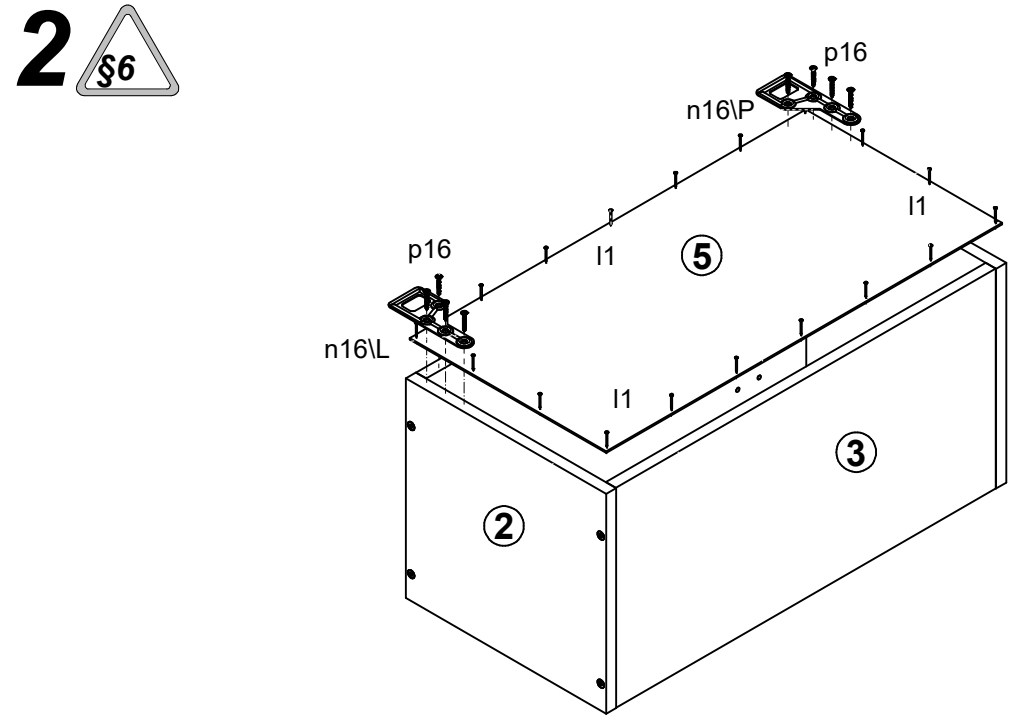
§6
p16
n16\P
l1
p16
l1
5
n16\L
l1
3
2

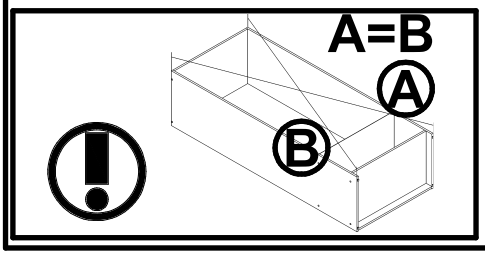
A=B
A
B

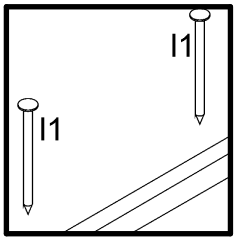
l1
l1

3

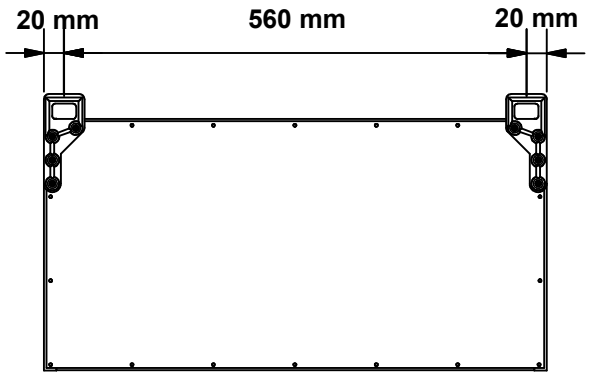
20 mm
560 mm
20 mm

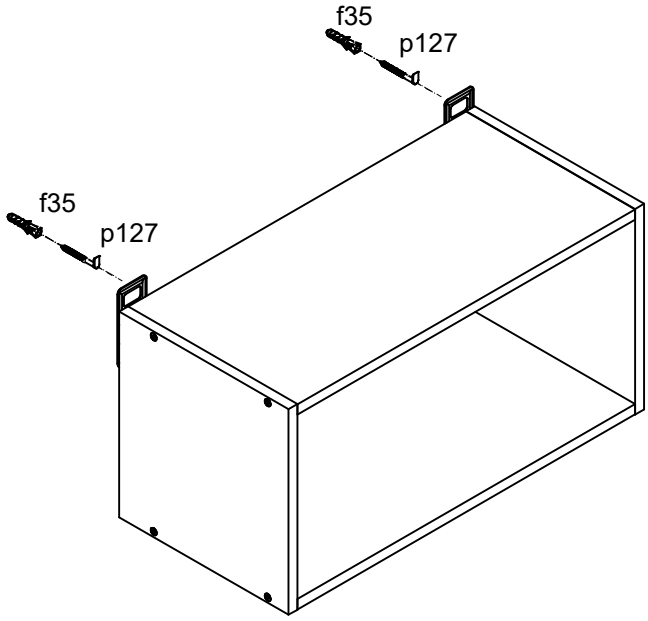
f35
p127
f35
p127

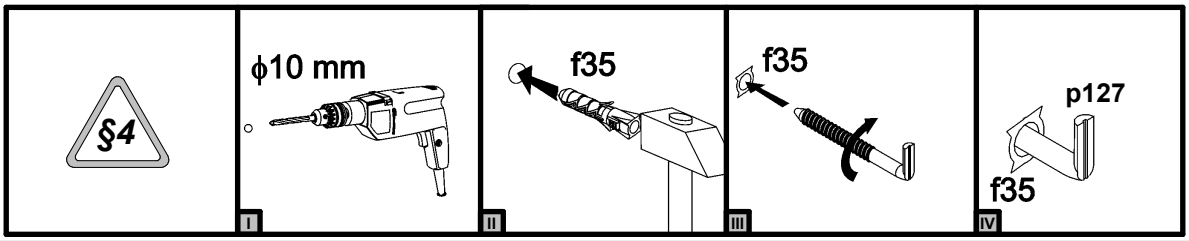
§4
ϕ10 mm
I
f35
II
f35
III
p127
f35
IV