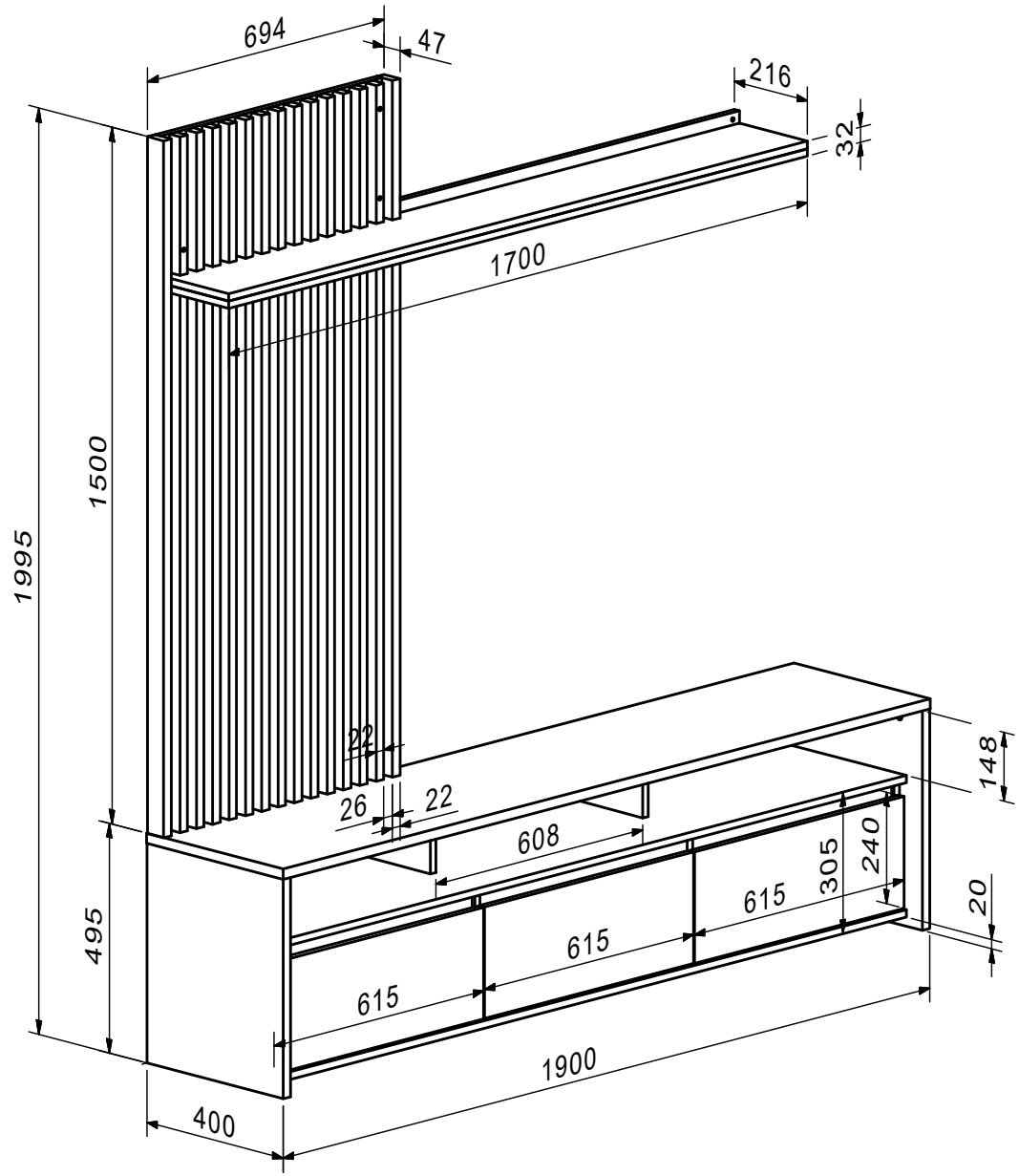
694
47
216
32
1700
1995
1500
22
26
22
608
148
240
305
615
20
615
615
495
1900
400

HEO